BUILTAGE

ビルテージ株式会社

お取引のご案内

契　約　書：新規ご契約の時に賃貸契約書を交わさせて頂きます。

保　証　金：ご契約の時にお預かり致します。（リース資材相当額）

使　用　料：使用料単価×日数×数量
（最低30日保証の為、30日未満のご使用の場合は30日分のご使用料をご請求致します。）

基　本　料：基本料単価×数量
（入出庫の荷扱い及び点検にかかる費用です。）

滅失単価：資材を紛失された時及び修理不能品の場合の単価です。

修　理　代：損傷、汚れの程度により修理費をご請求致します。

受け渡し：弊社各センターでお受け渡し致します。

運　　賃：往復共貴社ご負担にてお願い致します。
（ご希望に応じて弊社で運搬も致しますが、実費運賃を申し受けます。）

営業時間：午前8：30～午後5：30（入出庫8：30～16：00）

休　　日：日曜日・祝日・第2、第4土曜日
（資材の入出庫は一切受け付け致しません。）

そ　の　他：明記なき事項は見積書、契約書に基づき取り決めさせて頂きます。
使用料、基本料、滅失単価は変動する場合がございますので、ご了承下さい。
単価表には消費税は含まれておりません。

おねがい

☆　弊社による配達・引き取りをご希望の場合は、2・3日前にご連絡を頂きますようご協力をお願い致します。

☆　資材の積み降ろしはリフトで行いますので、りん木をご用意下さい。

☆　各現場での資材返却の時、散乱しておりますと積み込みに手間取り、運賃が高くなる場合もございますので、一定の場所に集めて固縛して下さい。

☆　他社品は仕分けしておいて下さい。

☆　滅失・紛失トラブル防止の為、送り状または明細書をつけて下さい。

枠組足場

○枠組足場の全体構成

【枠組足場組立例】

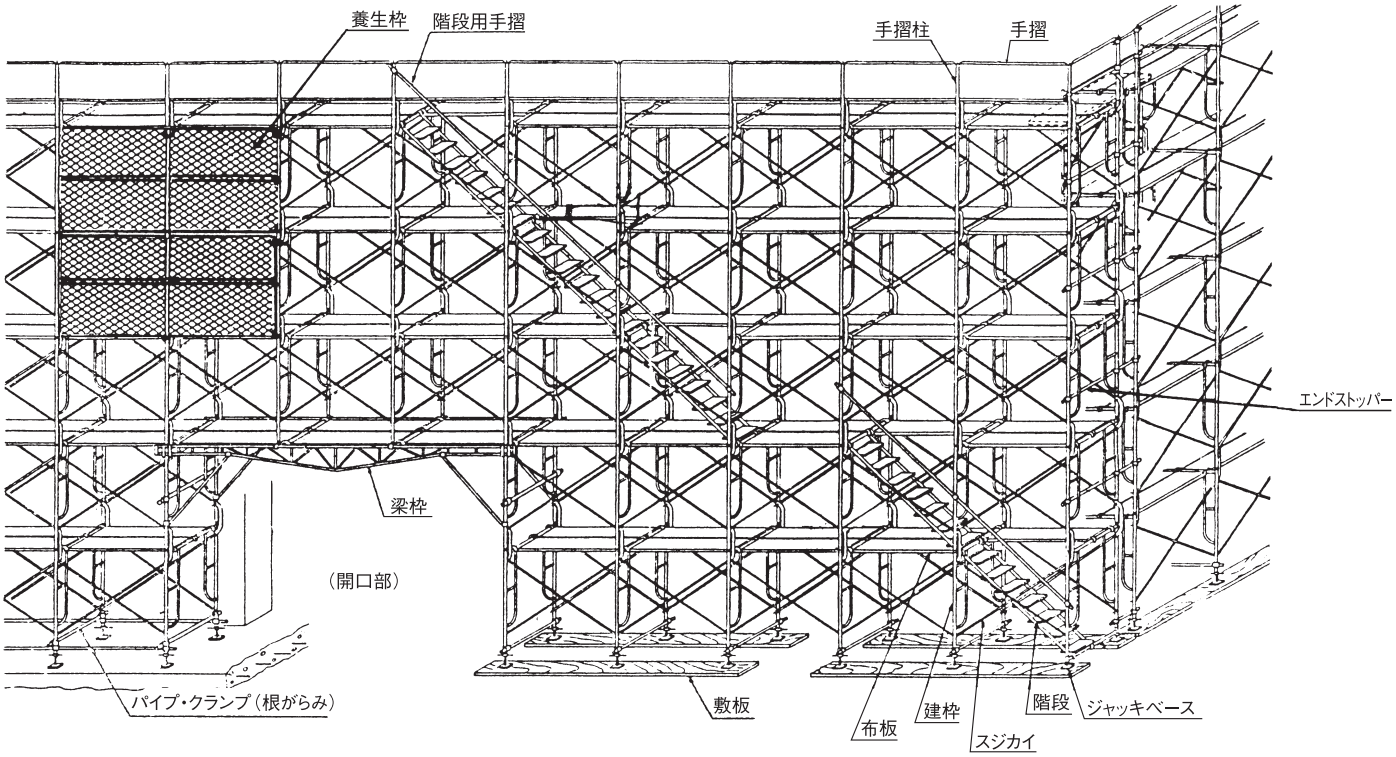

○枠組足場の基本構成

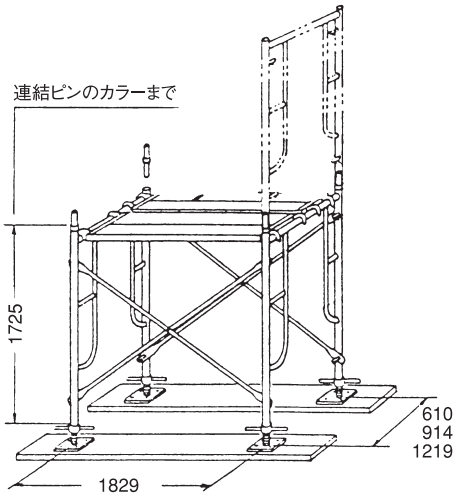

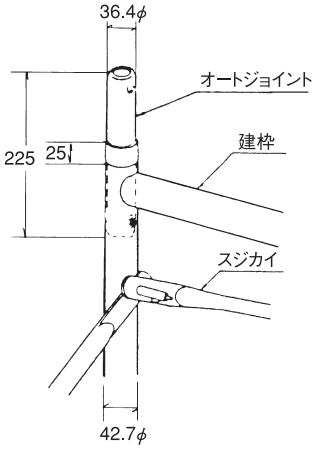

【セフティガード】

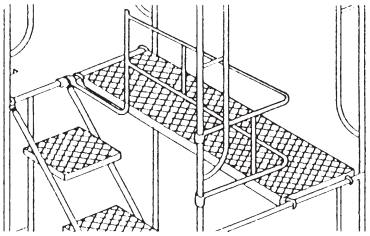

スジカイ早見表

スパン（布板）	建枠の高さ	記　号	色　分
1,829	1,700	A14	ビルテージ色
	1,524	A14	ビルテージ色
	1,219	A19	茶
	914	A08	青
	490	A16S	グリーン
1,524	1,700	A11	黒
	1,524	A11	黒
	1,219	A18	片　赤
	914	A9	片オレンジ
	490	A16	片　青
1,219	1,700	A13	オレンジ
	1,524	A13	オレンジ
	1,219	A012	ピンク
	914	A12	片ピンク
	490	A05	片　黒
914	1,700	A012	ピンク
	1,524	A012	ピンク
	1,219	A07	青オレンジ
	914	A09	青ピンク
	490	A04	ピンクグレー
610	1,700	A12	片ピンク
	1,524	A12	片ピンク
	1,219	A09	青ピンク
	914	A06	片グレー
	490	A03	青　黒

枠組足場

品　名		規　格(mm)	備　考	重量(kg)
簡易建枠	A 617F	W 610×H1700	42.7φ	11.1
鳥居型建枠	A 917A	W 914×H1700		14.0
	A1217A	W1219×H1700		15.5
	A1217B	H1700		16.5
建　枠	1219調整B	W1219×H1524		16.0
梯子型建枠	A1515B	W1524×H1524	ローリングタワーに使用	19.8
調整枠	A 609L	W 610×H 914		7.0
	A 905L	W 914×H 490		8.5
	A 909L	H 914		9.2
	A 912L	H1219		11.9
	A 915L	H1524		13.5
	A1205L	W1219×H 490		9.0
	A1209L	H 914		11.0
	A1212L	H1219		15.0
	A1215L	H1524		17.0
ブラケット枠		W610→ 914×H1700		17.0
		W914→1219×H1700		19.0
布　板	TK 518	W 500×L1829		14.1
	TK 515	L1524		12.0
	TK 512	L1219		9.5
	TK 509	L 914		7.9
	TK5061	L 610		6.0
補助板	TK 218	W 240×L1829		7.5
	TK 215	L1524		6.8
	TK 212	L1219		5.6
	TK 209	L 914		4.7
	TK2061	L 610		3.8
スジカイ	A 14	L2198	Lは畳んだ状態の長さ	4.2
	A 19	L2045		3.9
	A 08	L1928		3.7
	A16S	L1850		3.6
	A 11	L1952		3.7
	A 18	L1777		3.4
	A 9	L1642		3.1
	A 16	L1549		3.0
	A 13	L1724		3.3
	A012	L1524		3.0
	A 12	L1363		2.7
	A 05	L1251		2.4
	A 07	L1293		2.5
	A 09	L1099		2.1
	A 04	L 956		1.9
	A 06	L 863		1.7
	A 03	L 671		1.4
ジャッキベース		H385×35φ	調節長250mm	3.7
ロングジャッキベース		H600×35φ	480mm	5.0
大引受ジャッキ		H506×35φ	250mm	5.1
ロング大引受ジャッキ		H700×35φ	450mm	6.5
棒ジャッキ		H780×35φ	470mm	5.5
自在ジャッキ		H430×35φ	270mm	5.0

品　名	規　格(mm)	備　考	重量(kg)
建枠用固定ベース	H111×36.4φ		1.0
大引受	H231×35φ		2.5
U字ベース			1.75
アームロック	L507		0.5
	L737(手摺用)		0.7
	L331(調整枠用)		0.3
オートジョイント		36.4φ	0.5
	(調整枠用)		0.5
オートジョイント ヤマト式			0.5
手摺柱	H1016		3.0
手　摺	L1829		1.8
	L1524		1.5
	L1219		1.2
	L 914		0.9
	L 610		0.6
エンドストッパー	L600～1220		2.5
アルミ製階段	W450×L1829×H1725		11.9
鉄階段	W450×L1829×H1725		29.3
セフティガード			10.8
タラップボード	W500×L1829		17.7
	W500×L1524		15.8
	W500×L1219		14.1
階段用手摺	L1755～2550		5.7
下さん	L1829		2.1
	L1524		1.8
	L1219		1.5
コーナーステップ	W500×L420		7.2
	W240×L420		3.9
ライフガード(先行手摺枠)	適用スパン1829		13.1
	1524		12.2
	1219		11.3
	914		10.4
	610		9.6
アサガオ　(セット)	1スパン(ℓ- 914)		
	1スパン(ℓ-1219)		
	1スパン(ℓ-1524)		
	1スパン(ℓ-1829)		
アサガオコーナー (セット)			
養生枠	W1814×H860		10.0
養生クランプ			0.5
養生クランプ　コーナー用		パイプ・建枠 兼用	0.3
スジカイ止めクランプ			0.4
壁つなぎ	L160～ 200		0.8
	L190～ 250		1.0
	L240～ 340		1.1
	L330～ 520		1.7
	L500～ 720		1.9
	L700～ 920		2.5
	L900～1120		2.7
がっちりジョイント		壁つなぎ専用	0.7

マイティベース・梁枠・スタンション・親綱・ネット

品　　名	規　　格(mm)	備　　考	重量(kg)
伸縮ブラケット	L300～ 500	パイプ・建枠 兼用	3.6
	L500～ 750		4.8
	L750～1000		6.7
ブラケット用先端クランプ			0.3
アウトリガー			8.5
アウトリガージャッキ			5.0
ハバギ(ローリング専用)	L1829		3.8
	L1524		2.4
ハバキ(妻側)　1524	L1380		3.3
1219	L967		2.5
914	L707		2.0
ハバキ(クイック)　1829	L1870		4.6
1524	L1425		4.1
1219	L967		3.5
棒 付 車 輪	車輪径150		5.5
のび～る3.6L	アップスター3600L		240
のび～る4.3L	アップスター4300L		260
マイティベース　100型	H 646～ 959	オプション部材の	11.5
(アルミ合金製可搬式作業台)130型	H 925～1238	活用で、作業台の	13.2
150型	H1204～1493	拡張も自由自在	16.1
180型	H1417～1777		24.4
マイティベース 桁面手すり180	本体桁面用手摺180型用		4.1
マイティベース 手がかり棒	手がかり棒		
勇馬 ESK-11	H 724～1084		16.2
勇馬 ESK-14	H1057～1417		21.4
勇馬 ESK-18	H1390～1750		23.3
マルチステージ	1000×1500	高さ800～1200mm	47.0
パイハンガー			11.0
コンステージ　870H	675～ 868		55
コンステージ　1750H	1140～1750		65
コンステージ梯子　870H用			5
コンステージ梯子 1750H用			8
コンステージ 補助手すり	W895×H900		4
コンステージボール　870H用			1.2
コンステージボール 1750H用			1.2
折りたたみ式簡易棚 タナー	L1920×W500×H1785		42
梁　　枠　(セット)	4300(2スパン)		
(セット)	6000(3スパン)		
(セット)	7400(4スパン)		
(単品)	4300(2スパン)		22.2
(単品)	6000(3スパン)		35.1
(単品)	7400(4スパン)		56.0
梁　渡　し	L 610	使用する建枠の幅と同じ	4.0
	L 914		5.0
	L1219		7.0
隅 梁 受 け			3.5
方　　杖	2スパン用		5.0
	3スパン用	4スパンにも使用	6.5
方 杖 金 具			4.0
とびガード　親綱支柱			1.9
とびガード支柱ベース	(ハゼ式)		6.9

品　　名	規　　格(mm)	備　　考	重量(kg)
スタンション	S－1型	締付厚さ最大 80mm	6.2
	L型	最大 60mm	6.7
	NRE型	最大600mm	8.0
	H型	最大 45mm	6.2
先行親綱システム枠組足場用	LSP-F		4.6
親 綱 支 柱		締付厚さ最大 55mm	8.7
親綱取付ベルト			
ワイヤーロープ緊張器	10m		
親綱　緊張器付	8m	ロープの径16mm	2.1
	10m		2.6
	15m		3.4
	20m		4.1
	25m		4.8
	30m		5.5
ロ リ ッ プ		親綱付属金具	2.0
安全ブロック	12m	マイブロック(ベルト式)	5.0
	15m		6.2
再リース	20m	セーフティーブロック(ワイヤー式)	10.0
〃	25m		11.0
安 全 ネット	5.0m× 5.0m	網目100mm 重量0.23kg/㎡	5.8
	5.0m×10.0m		11.5
	6.0m× 6.0m		8.3
	8.0m× 8.0m		14.7
ダイカネット	0.5m× 6.0m	網目15mm 重量0.37kg/㎡	1.1
再リース	1.0m× 6.0m		2.2
〃	3.0m× 6.0m		6.7
〃	5.0m× 5.0m		9.3
〃	5.0m×10.0m		18.5
〃	6.0m× 6.0m		13.3
〃	7.0m× 7.0m		18.1
〃	8.0m× 8.0m		23.7
グリーンネット	5.0m× 5.0m	網目30mm 重量0.12kg/㎡	3.0
	5.0m×10.0m		6.0
メッシュシート(グレー)	1.8m× 5.1m	1類	5.0
	1.5m× 5.1m		4.0
	1.2m× 5.1m		3.0
	0.9m× 5.1m		2.5
	0.6m× 5.1m		1.5
防音シート(グレー)0.6	0.6m× 3.4m		
0.9	0.9m× 3.4m		
1.2	1.2m× 3.4m		
1.5	1.5m× 3.4m		
1.8	1.8m× 3.4m		11.5
1.8兼用	1.8m× 3.4m		11.5
ネットハンガー			0.8
シートクランプ			0.4

(販売品)

防炎シート(白)	1.8m × 5.1m		4.0
ジョイントロープ	1束(150本入)	安全ネット、ダイカネット用	
組　　紐	1束(100本入)	シート用	

パイプ足場

○組立図・構成部材

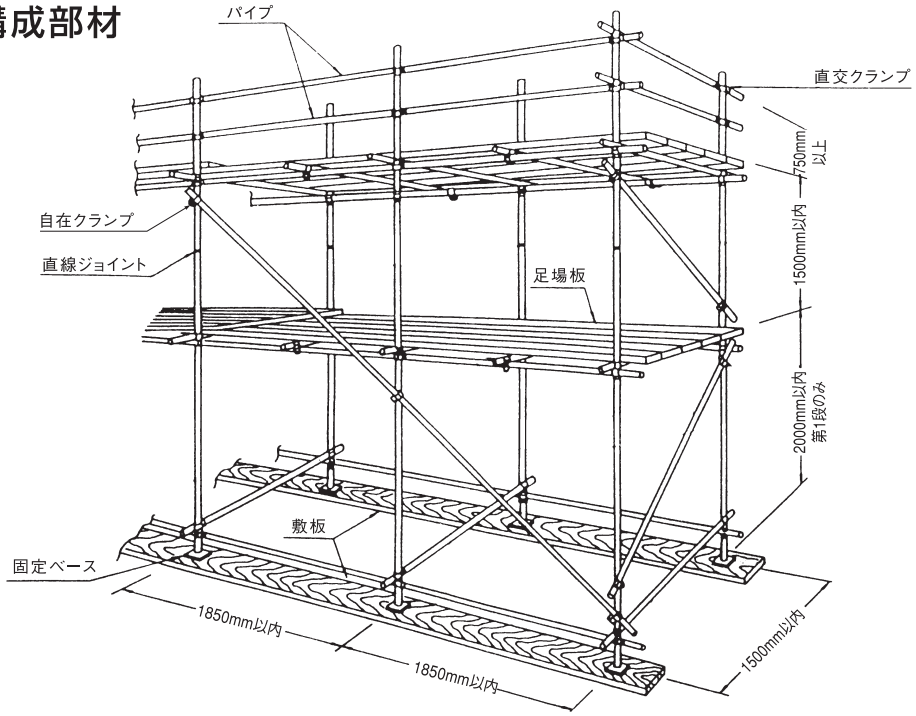

品名		規格(mm)	備考	重量(kg)
単管パイプ	0.5m	48.6φ×2.4		1.37
	1.0m			2.73
	1.5m			4.1
	2.0m			5.4
	2.5m			6.8
	3.0m			8.2
	3.5m			9.6
	4.0m			10.9
	4.5m			12.2
	5.0m			13.6
	5.5m			15.0
	6.0m			16.4
鋼管バタ	60角/1.0m	60×60×2.3		4.1
	60角/1.5m			6.15
	60角/2.0m			8.2
	60角/2.5m			10.25
	60角/3.0m			12.3
	60角/3.5m			14.35
	60角/4.0m			16.4
鋼管バタ	100角/1.0m	100×100×3.2		9.5
	100角/1.5m			14.3
	100角/2.0m			19.0
	100角/2.5m			23.8
	100角/3.0m			28.5
	100角/3.5m			33.25
	100角/4.0m			38.0
杉板	1m	36×210×1000	山口のみ	3.0
	2m	36×210×2000		6.0
	3m	36×210×3000		9.0
	4m	36×210×4000		12.0
軽量板	1m	40×250×1000		3.8
	1.5m	40×250×1500		5.5
	2m	40×250×2000		7.2
	3m	40×250×3000		10.6
	4m	40×250×4000		14.0
敷板	2m	36×210×2000		6.0
	4m	36×210×4000		12.0

品名		規格(mm)	備考	重量(kg)
アルミ板	2.0m	29×240×2000		4.2
	3.0m	29×240×3000		6.4
	4.0m	29×240×4000		8.4
兼用クランプ	直交	48.6φ用		0.7
	自在			0.7
直線ジョイント		48.6φ用		0.6
C型ジョイント		48.6φ用		0.6
100角ジョイント				3.0
三連クランプ	自在			1.0
三連クランプ	直交			1.0
単クランプ				0.3
キャッチクランプ	直交		締付厚さ 最大26mm	1.0
	自在			1.0
バイスクランプ	直交		締付厚さ 最大40mm	1.0
	自在			1.0
角丸クランプ	直交	直交		
アイアンマン				2.6
固定ベース		48.6φ用		0.7
チェーン吊り金具				0.9
吊りチェーン	2m		リンクの径6mm	1.4
	3m			2.1
	4m			2.8
ターンバックル				0.6
ユニットステップ		600×240	クランプ芯間678mm	4.9
キャットウォーク		640×900	(丸パイプ、角パイプ可能)	7.0
キャットウォーク 広島用		640×900	(丸角兼用)	7.0
メッシュパレット S		800×1000×840		53.5
メッシュパレット M				83.0

(販売品)

足場止ゴムバンド		W−800 10本単位		0.09
エコプレート		120角	固定ベース用	
		140角	ジャッキベース用	
単管キャップ				0.02
クランプカバー				0.04
ボルトカバー				0.01
敷角板		36×210×200		0.6

梯子・脚立・パイプサポート・ゲート・万能板

品　　名	規　　格(mm)	備　　考	重量(kg)
ラクラクタラップ本体 LT-14A			19.0
ラクラクタラップ本体 LT-24A			28.0
ラクラクタラップ本体 LT-38A			47.0
ラクラクタラップ手すり LTT-14N			2.5
ラクラクタラップ手すり LTT-24N			3.5
ベース金具 LTBA 6			
階段梯子 HBW-47	3m		18.7
アルミ梯子	2m		4.0
	3m		6.0
	4m		8.0
	5m		10.0
アルミ二連梯子	7m		16.6
	8m		18.7
	10m		23.5
ラダーブラケット			4.3
モンキータラップ			9.5
モンキータラップ用手すり(セット)			
縄　梯　子	5m	ロープの径12mm	7.0
	10m		12.3
	15m		12.0
脚　　立　　3尺	H 870		6.2
4尺	H1140		9.0
6尺	H1750		13.0
アルミ脚立　6尺	H1820		12.6
7尺	H2120		14.5
8尺	H2420		16.5
9尺	H2720		18.6
パイプサポート　1尺	L 320～ 440		4.0
1.5尺	L 410～ 620		4.5
2尺	L 620～ 940		6.0
3尺	L 920～1415		7.5
4尺	L1220～1995		9.5
5尺	L1520～2590		11.0
6尺	L1720～3040		12.0
7尺	L2120～3440		13.0
9尺	L2620～3940		14.5
補助サポート　4尺	L1200		5.0
5尺	L1500		6.0
サポート用クランプ　直交			0.8
自在			0.8
アルロックキャリー AHK-1平台車			25.6
YS-800　平台車			29.0
YS-800　連結金具			
トラック昇降ステップ トラックスライム REG型	1016～1447		15.0
メッシュロード	W500×2000		

品　　名	規　　格(mm)	備　　考	重量(kg)
キャスターゲート　30型	H1350×W3000	組み合わせにより	51.0
40型	W4000	間口10mまで可	62.0
50型	W5000		78.0
ハイキャスターゲート 30型	H1850×W3000	組み合わせにより	84.0
40型	W4000	間口10mまで可	99.0
50型	W5000		114.0
クロスミニゲート　27型	H1350×W2700	組み合わせにより	40.1
36型	W3600	間口10.8mまで可	46.0
45型	W4500		57.0
54型	W5400		72.0
クロスゲート　27型	H2000×W2700	組み合わせにより	88.0
36型	W3600	間口10.8mまで可	88.0
45型	W4500		109.0
54型	W5400		128.0
63型	W6300		152.6
パネルキャスターゲート2m 27型	H2000×W2700	ゲート用ワイヤー	104.0
36型	W3600	〃　クリップ	104.0
45型	W4500	(販売品)	125.0
54型	W5400	組み合わせ可	146.0
63型	W6300		165.0
パネルキャスターゲート 36型	H3000×W3600	ゲート用ワイヤー	154.0
45型	W4500	〃　クリップ	185.0
54型	W5400	組み合わせ可	216.0
63型	W6300	(販売品)	250.0
パネルゲート　45型	H4500×W4500	ゲート用ワイヤー(販売品)	350
54型	W5400	〃　クリップ(販売品)	380
63型	W6300	アンカーボルト(販売品)	430
72型	W7200	ベースプレート(リース品)	480
単管バリケード			4.0
フェンスバリケード	W1800×H1200		9.0
	W1800×H1800		13.0
バリケードブロック			12.0
万　能　板　2m	W 540×H2000	万能板フック4コ必要	12.0
3m	W 540×H3000	万能板フック6コ必要	18.0
万能板ドア　2m	W 717×H2005		60.0
3m	W 717×H3005		76.0
穴明万能板　2m	W 540×H2000		9.6
3m	W 540×H3000		14.1
ガードレール　3m	H300×300		409.0
5m			609.0
ヘルメットハンガー			0.75

(販売品)

目隠しシート			0.34
万能板フック			0.07

主要部材表

鳥居型建枠

A917A　重量　14.0kg

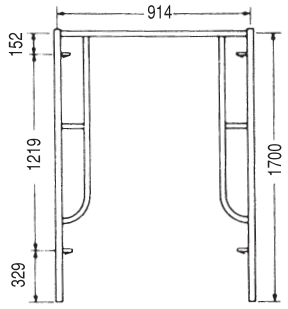

鳥居型建枠

A1217A　重量　15.5kg

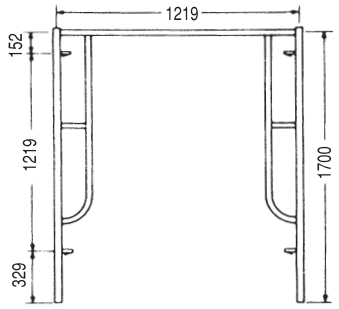

鳥居型建枠

A1217B　重量　16.5kg

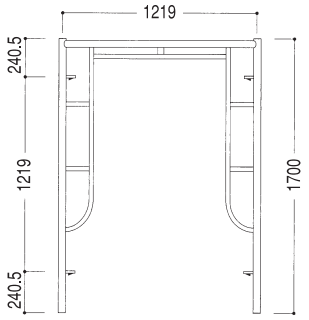

鳥居型建枠

A405　重量　16.7kg

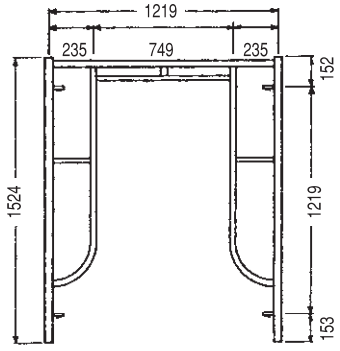

調　整　枠

A915L　重量　11.0kg

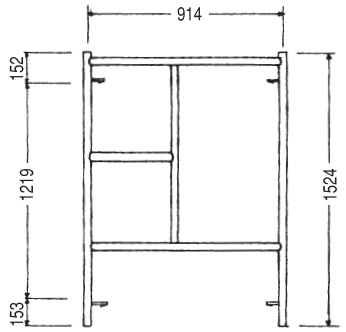

調　整　枠

A1215L　重量　17.0kg

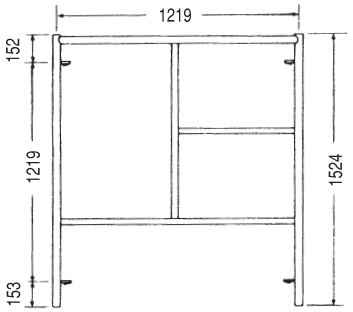

調　整　枠

A1515B　重量　19.8kg

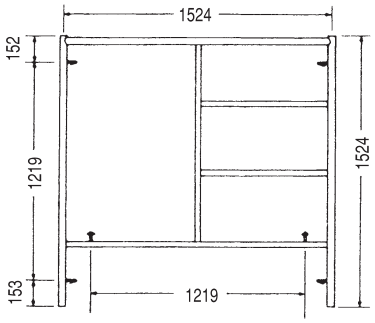

調　整　枠

A912L　重量　11.9kg

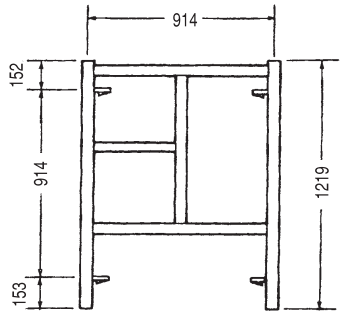

調　整　枠

A1212L　重量　15.0kg

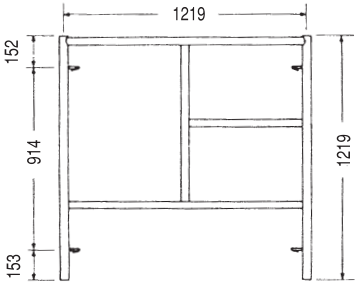

調　整　枠

A1205L　重量　9.0kg

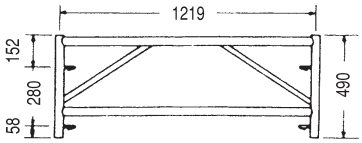

調　整　枠

A909L　重量　9.2kg

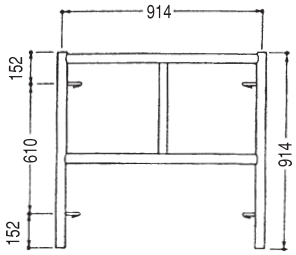

調　整　枠

A1209L　重量　11.0kg

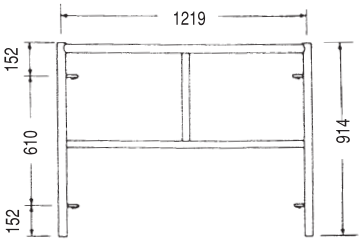

主要部材表

簡易建枠

A617F　　重量　11.1kg

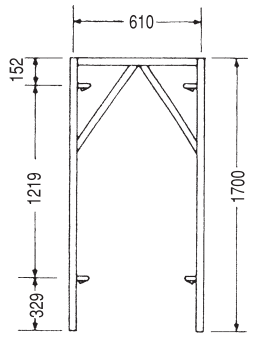

ブラケット枠

重量　19.0kg

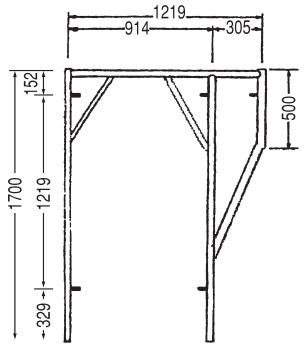

ブラケット枠

重量　17.0kg

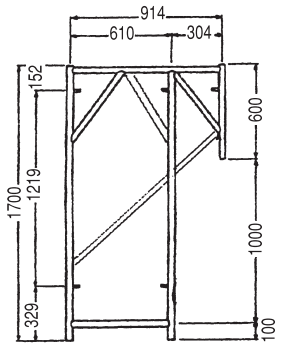

調　整　枠

A905L　　重量　8.5kg

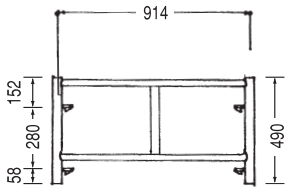

調　整　枠

A609L　　重量　7.0kg

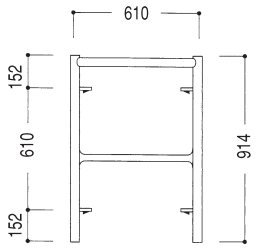

スジカイ

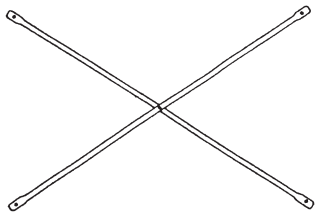

オートジョイント

重量　0.5kg

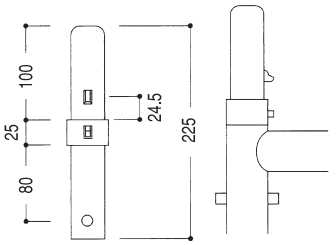

※Vピン使用

オートジョイント ヤマト式

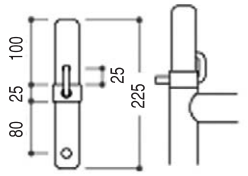

タラップボード

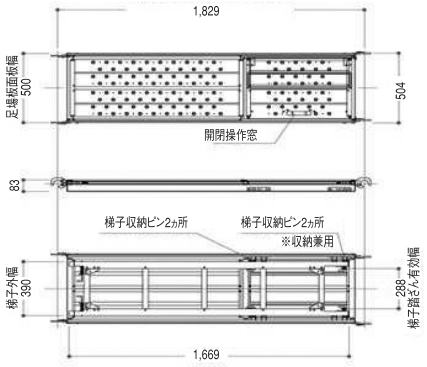

布　　板

記号	L（mm）	重量（kg）
TK518	1829	14.1
TK515	1524	12.0
TK512	1219	9.5
TK509	914	7.9
TK5061	610	6.0

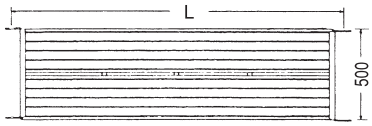

補　助　板

記号	L（mm）	重量（kg）
TK218	1829	7.5
TK215	1524	6.8
TK212	1219	5.6
TK209	914	4.7
TK2061	610	3.8

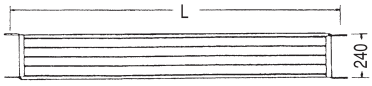

主要部材表

アルミ製階段

重量　11.9kg

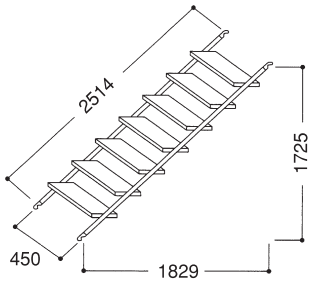

階　　段

重量　29.3kg

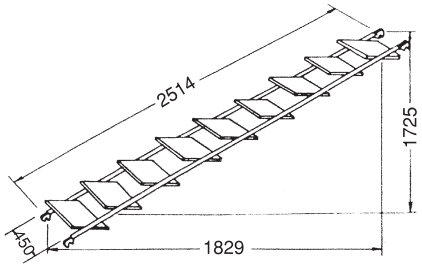

セフティガード

重量　10.8kg

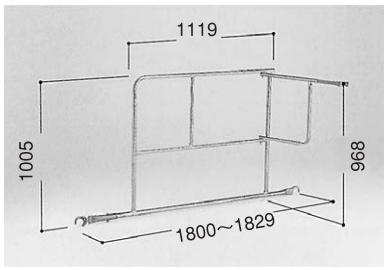

階段用手摺

重量　5.7kg

■クランプ式

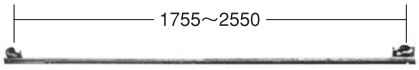

ジャッキベース

重量　3.7kg

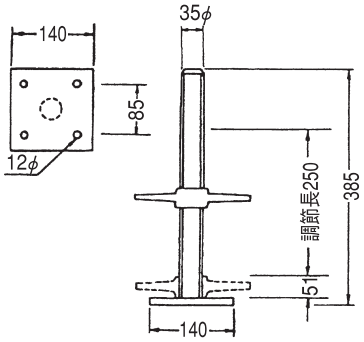

大引受ジャッキ

重量　5.1kg

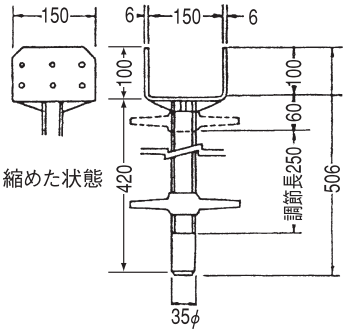

大　引　受

重量　2.5kg

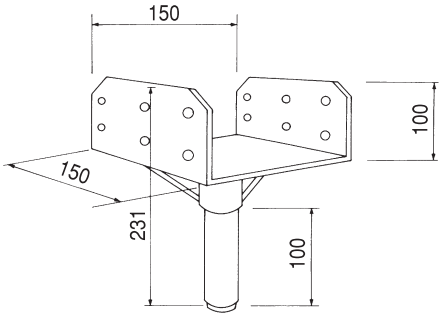

ロングジャッキベース

重量　5.0kg

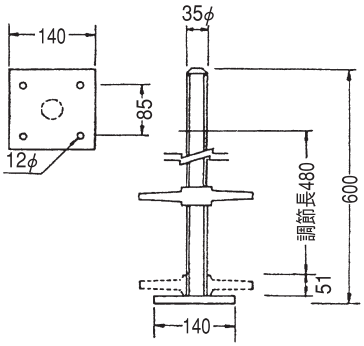

ロング大引受ジャッキ

重量　6.5kg

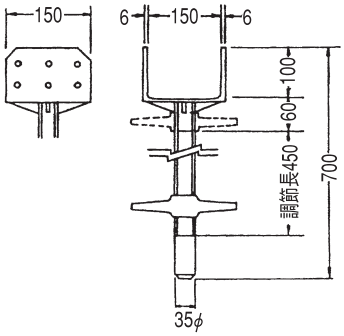

棒ジャッキ

重量　5.5kg

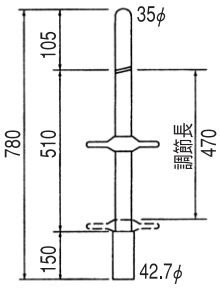

自在ジャッキ

重量　5.0kg

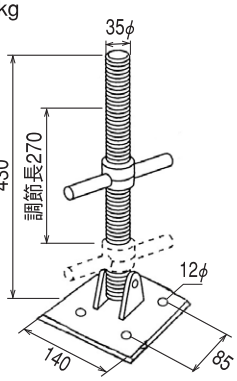

建枠用固定ベース

重量　1.0kg

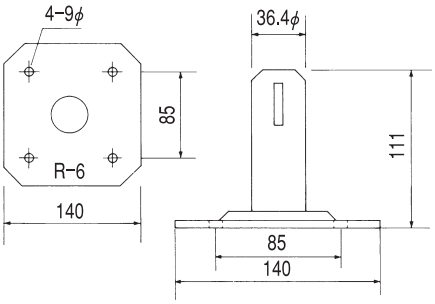

主要部材表

エンドストッパー

重量　2.5kg

■クランプ式

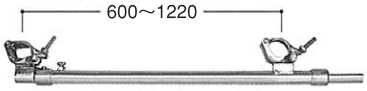

養　生　枠

重量　10.0kg

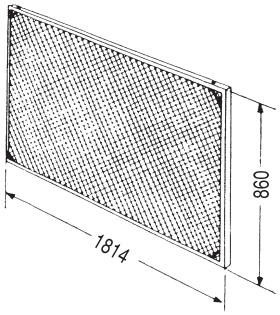

養生クランプ

	用途	φ	重量(kg)
1	兼用(枠組・単管)	42.7・48.6	0.5
2	兼用(コーナー用)	42.7・48.6	0.3

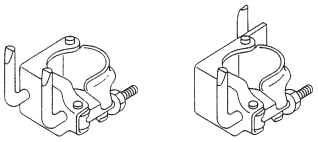

1　　2

アームロック

L(mm)	重量(kg)
737	0.7
507	0.5
331	0.3

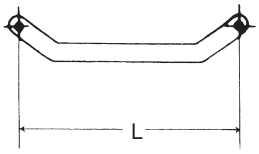

梁枠

2スパン用　重量　22.2kg

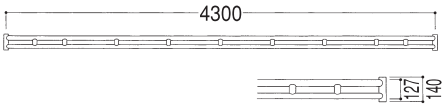

3スパン用　重量　35.1kg

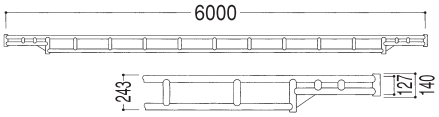

4スパン用　重量　56.0kg

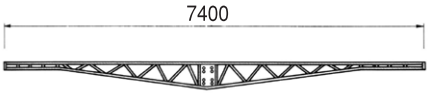

梁　渡　し

L(mm)	重量(kg)
914	5.0
610	4.0

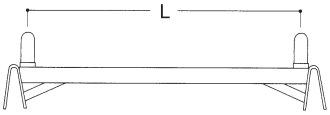

重量　7.0kg

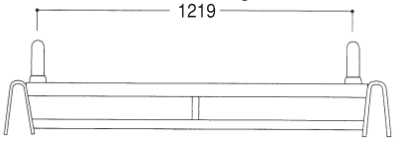

方　　杖

	L(mm)	重量(kg)
2スパン用	1550	5.0
3スパン用	2160	6.5

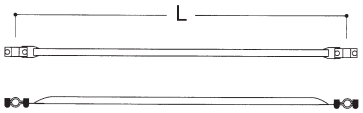

隅梁受け

重量　3.5kg

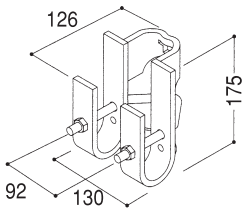

壁つなぎ

L(mm)	重量(kg)	L(mm)	重量(kg)
160～200	0.8	670～860	2.2
190～250	1.0	700～920	2.5
240～340	1.1	900～1120	2.7
330～520	1.7		
500～720	1.9		

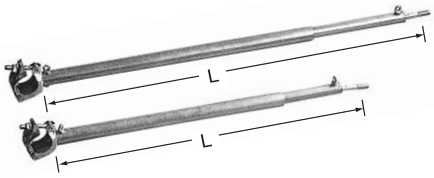

伸縮ブラケット

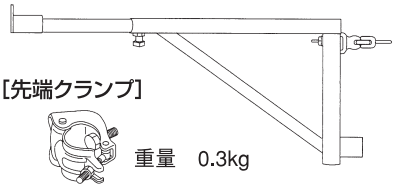

[先端クランプ]

重量　0.3kg

型　式	腕木の長さ		重量(kg)
	最小(mm)	最大(mm)	
500	300	500	3.6
750	500	750	4.8
1000	750	1000	6.7

主要部材表

コーナーステップ

500巾　重量　7.2kg
240巾　重量　3.9kg

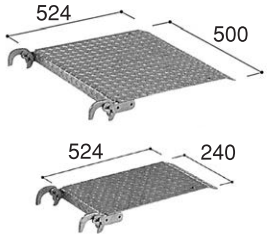

がっちりジョイント

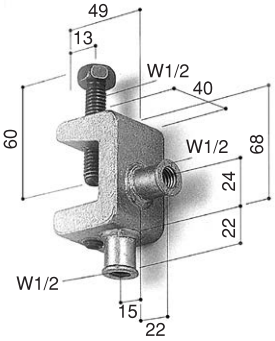

単管キャップ

クランプカバー&ボルトカバー

ユニットステップ

重量　4.9kg

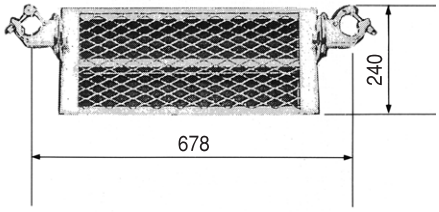

ハバキ クイック（妻側）

(mm)	重量(kg)
1524	3.3
1219	2.5
914	2.0

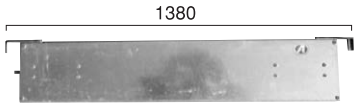

下　さ　ん

重量　2.1kg

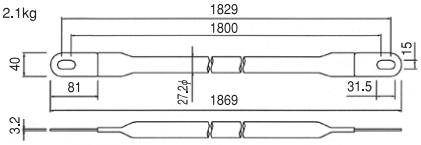

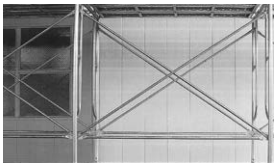

A1217B
設置時

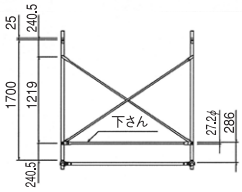

A917A
設置時

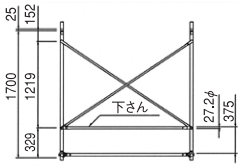

ハバキ クイック（桁側）

(mm)	重量(kg)
1829	4.6
1524	4.1
1219	3.5

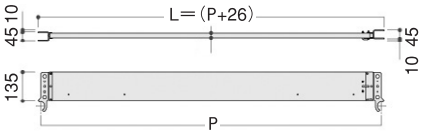

ライフガード（先行手摺枠）

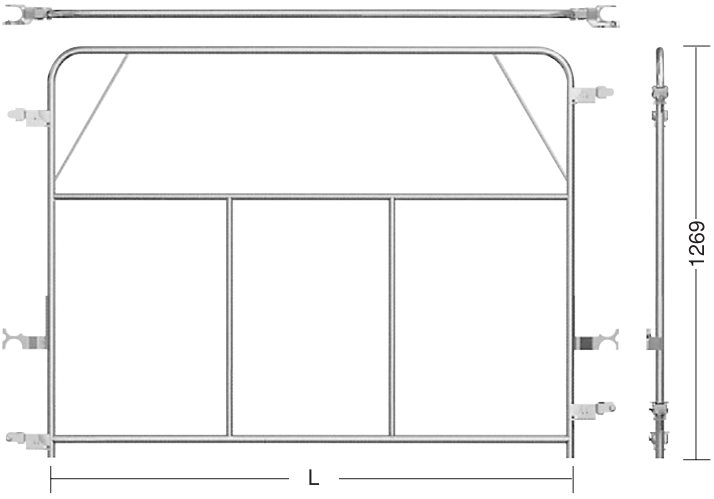

適用スパン(mm)	L(mm)	重量(kg)
610	376	9.6
914	680	10.4
1219	985	11.3
1524	1290	12.2
1829	1595	13.1

主要部材表

吊りチェーン

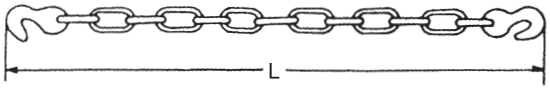

L（m）	重量（kg）
2	1.4
3	2.1
4	2.8

■許容荷重（安全率5倍）

1本吊りの場合
240kg

ループ吊りの場合
430kg

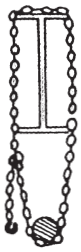

チェーン吊り金具

重量　0.9kg

ターンバックル

重量　0.6kg

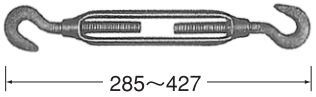

メッシュパレット

サイズ	重量（kg）
メッシュS	53.5
メッシュM	83.0

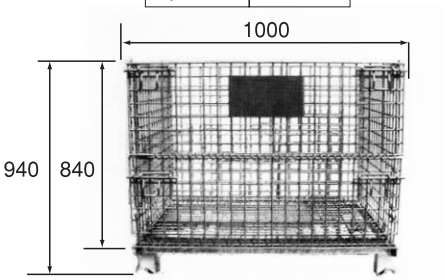

ジョイント

重量　0.6kg

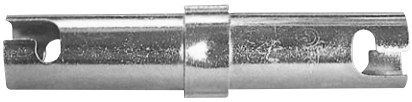

C型ジョイント

重量　0.6kg

U字ベース

100角ジョイント

重量　3.0kg

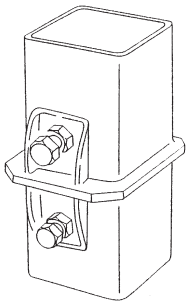

クランプ　直交

重量　0.7kg

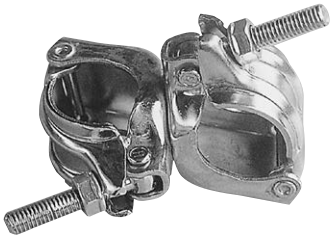

クランプ　自在

重量　0.7kg

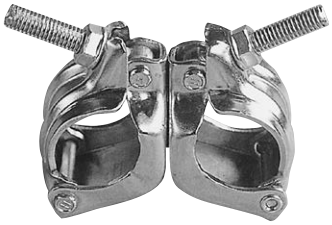

主要部材表

単クランプ

重量　0.3kg

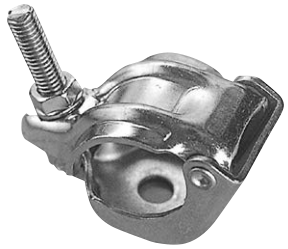

固定ベース

重量　0.7kg

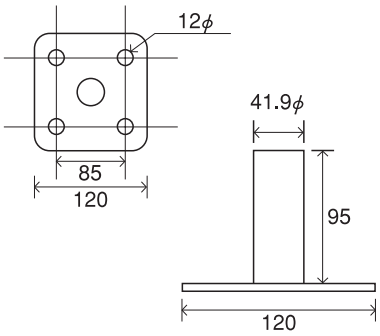

エコプレート（販売品）

120角（固定ベース用）
140角（ジャッキベース用）

キャッチクランプ　直交

重量　1.0kg

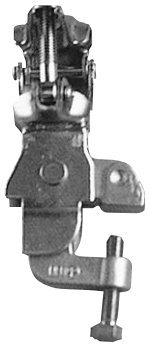

キャッチクランプ　自在

重量　1.0kg

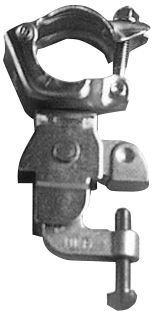

スジカイ止めクランプ

重量　0.4kg

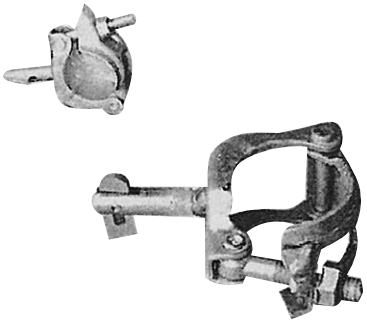

バイスクランプ　直交

重量　1.0kg

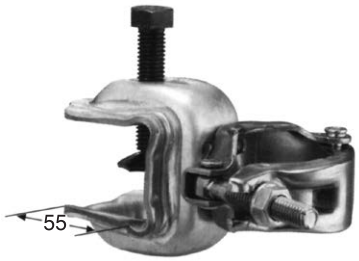

バイスクランプ　自在

重量　1.0kg

角丸クランプ　直交60角用

3連クランプ（3LC）自在型・直交型

許容荷重　400kg　　重量　1.1kg

アイアンマン C-50

重量　2.6kg

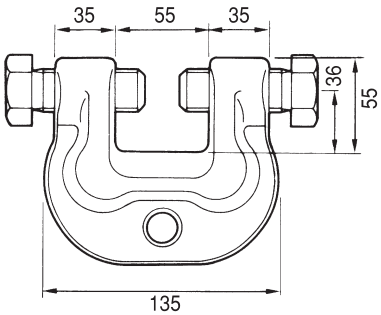

ベースキャリー

重量　1.5kg　使用ワイヤロープ径38㎜まで

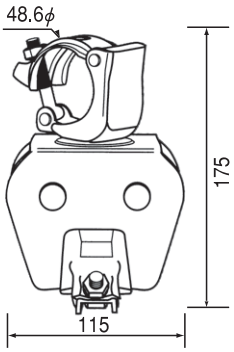

主要部材表

ローリングタワー構成部材表（1セット）

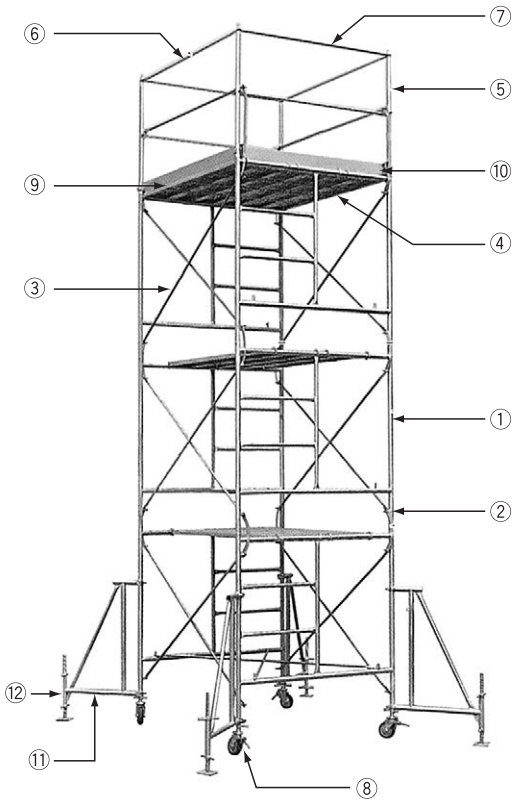

	品　　名	1 段	2 段	3 段	4 段	5 段
①	建　枠 1524X1524	2	4	6	8	10
②	オートジョイント	4	8	12	16	20
③	スジカイ　　A14	2	4	6	8	10
④	布板　内爪　L1829	3	5	7	9	11
⑤	手 摺 柱	4	4	4	4	4
⑥	手　　摺　　L1829	4	4	4	4	4
⑦	手　　摺　　L1524	4	4	4	4	4
⑧	棒付車輪	4	4	4	4	4
⑨	ハ バ ギ　　L1870	2	2	2	2	2
⑩	ハ バ ギ　　L1425	2	2	2	2	2
⑪	アウトリガー			4	4	4
⑫	アウトリガージャッキ			4	4	4

※⑨～⑫はセットの部材には含まれておりません。
※3段以上は転倒防止の為、必ずアウトリガーをご使用下さい。

ハバギ

L1870㎜　　重量　3.8kg

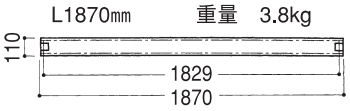

L1425㎜　　重量　2.4kg

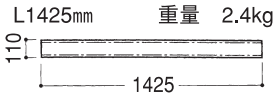

※ローリングタワーにのみご使用下さい。

アウトリガー

重量　8.5kg

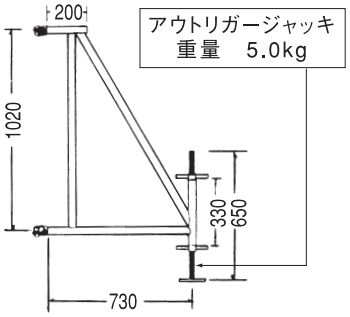

棒付車輪

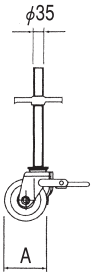

型式	A	重量（kg）	
C-20JC	200	8.0	広島用
C-15JC	150	7.0	山口用

手摺枠（扉付）

広島用
型式FPR-15D
重量　11.7kg

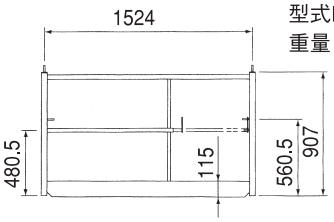

手　摺　柱

重量　3.0kg

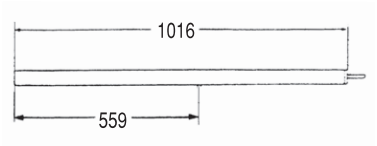

手　　摺

L（㎜）	重量（kg）
1829	1.8
1524	1.5
1219	1.2
914	0.9
610	0.6

主要部材表

キャットウォーク

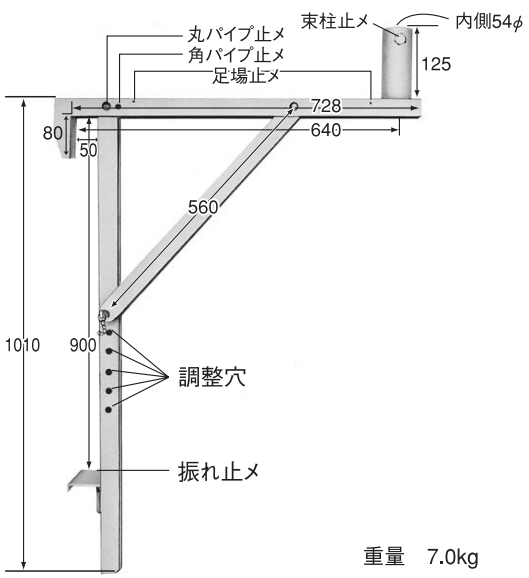

重量　7.0kg

キャットウォーク 丸角兼用（広島）

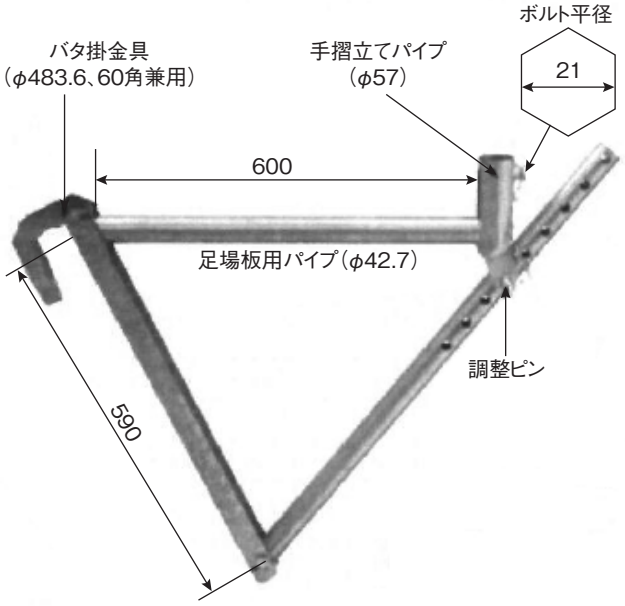

ア サ ガ オ

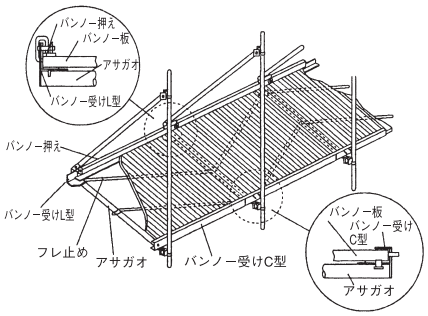

品名	記号	形状・寸法	重量（kg）	1スパン相当量（1829mm）
アサガオ本体	A-2350	1 2363 2 2630	15.6	○1スパン単独の場合2本 ○連続する場合はスパン数＋1本
バンノー受けL型	A-2006A	1819 1719	5.26	1本
バンノー押さえ	A-2006B	1810 1769	3.8	1本
バンノー受けC型	A-2006D	1819 1719	5.8	1本
フレ止め	A-2306C	2088	2.1	2本
バンノー板	B-2350	2350 300	12.2	6.1枚

アサガオコーナー

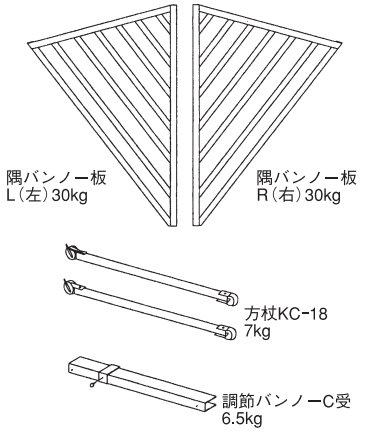

標準品（調節範囲120㎜～1500㎜）

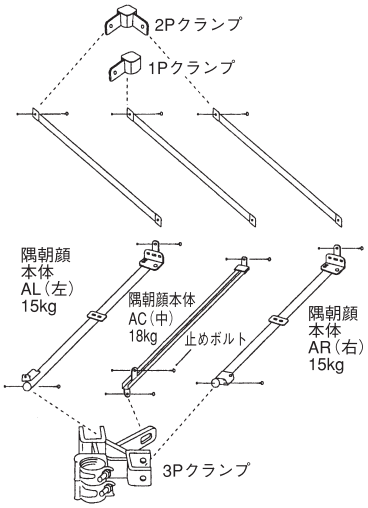

パイプサポート

記　号	最小（mm）	最大（mm）	重量（kg）
1尺	320	440	4.0
1.5尺	410	620	4.5
2尺	620	940	6.0
3尺	920	1415	7.5
4尺	1220	1995	9.5
5尺	1520	2590	11.0
6尺	1720	3040	12.0
7尺	2120	3440	13.0
9尺	2620	3940	14.5

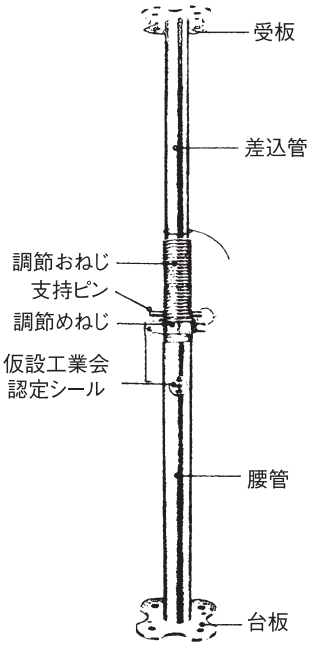

主要部材表

親綱緊張器付

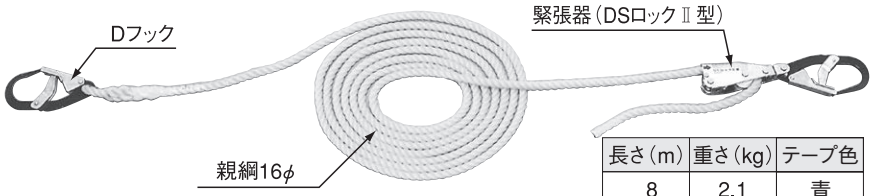

長さ（m）	重さ（kg）	テープ色
8	2.1	青
10	2.6	ピンク
15	3.4	黒か茶
20	4.1	グリーン
25	4.8	オレンジ
30	5.5	赤

ロリップ

重量　2.0kg

エア・フォールド K-2（先送型）

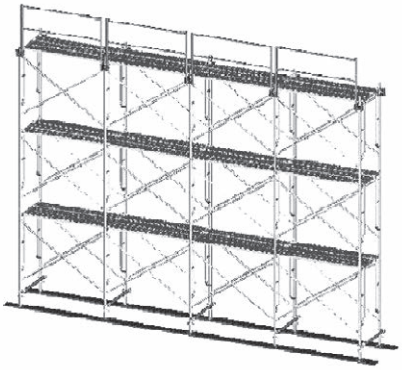

親綱支柱

重量　8.7kg

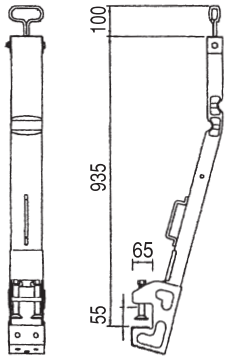

スタンション S－1型

重量　6.2kg

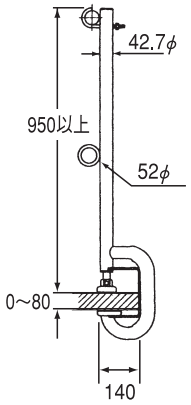

スタンション NRE型

重量　8.0kg

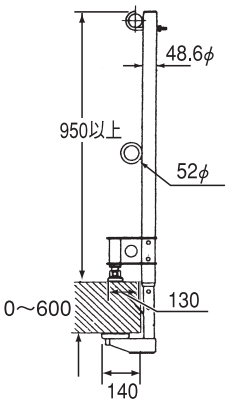

先行親綱システム

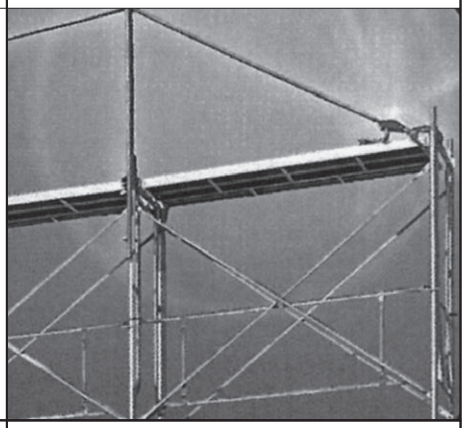

スタンション L型

重量　6.7kg

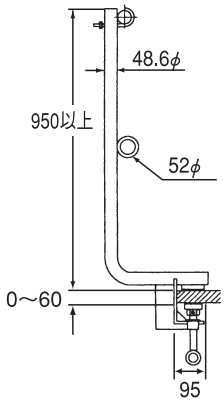

スタンション H型

重量　6.2kg

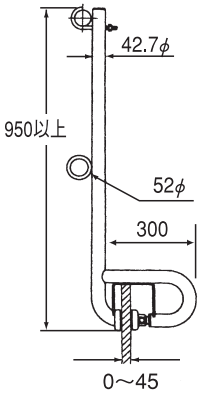

安全ブロック

長さ（m）	重さ（kg）
12	5.0
15	6.2
再リース	
20	10.0
25	11.0

とびガード（ハゼ式）

折板屋根用墜落防止支柱

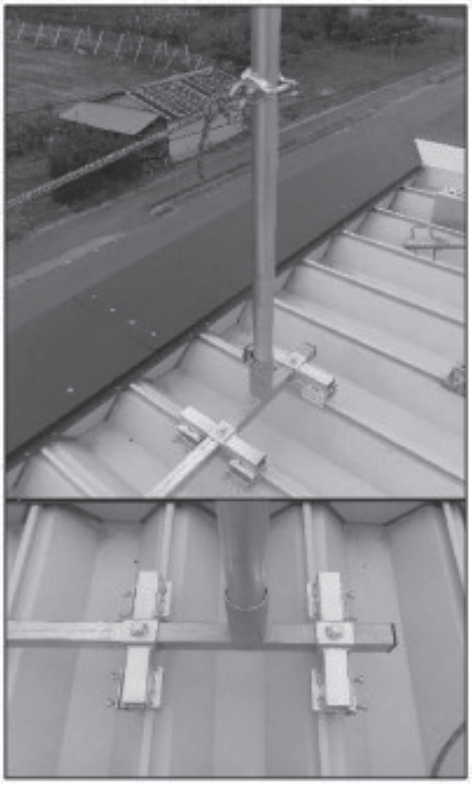

特　　長

- 折板屋根上作業の転落防止対策として注意ロープまたは手摺を設置することが出来ます。
- ハゼ部に金具を挟み込んで固定を行います。
- 丸ハゼ、角ハゼ兼用タイプです。
- φ48.6の支柱を使用しており、手摺の設置も可能です。

❗ 労働安全衛生規則では、作業者の安全確保が義務付けられてます。

□寸法・仕様

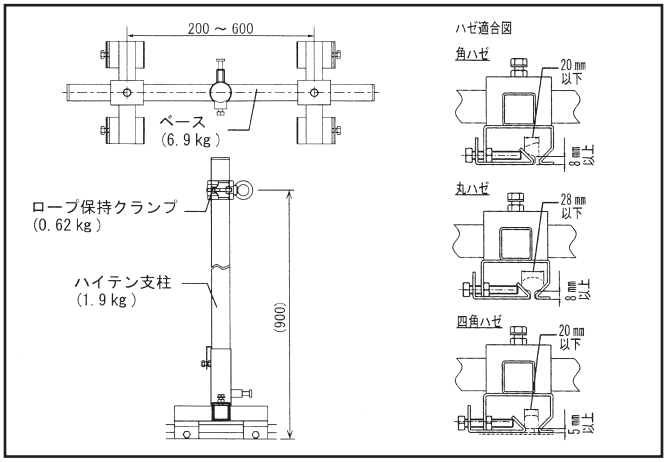

折板屋根山ピッチW=200～600
フリーで調整が行えます。

□設置方法

1. 折板山ピッチにあわせて掴み部を調整します。	2. ハゼ部に金具を固定します。	3. 支柱を設置します。	4. 親網または手摺を設置します。
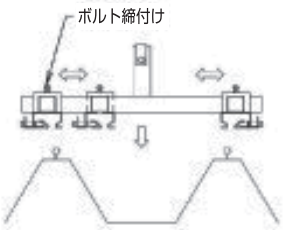 長さ調整し、ボルトで固定します。	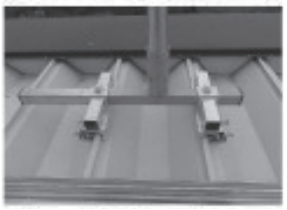 ハゼ部の締付けを行います。	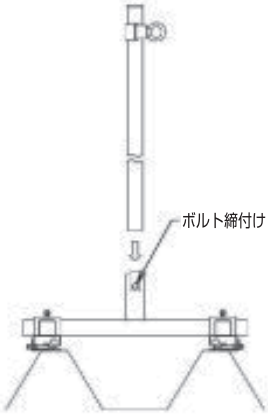	

親綱取付ベルト

特長

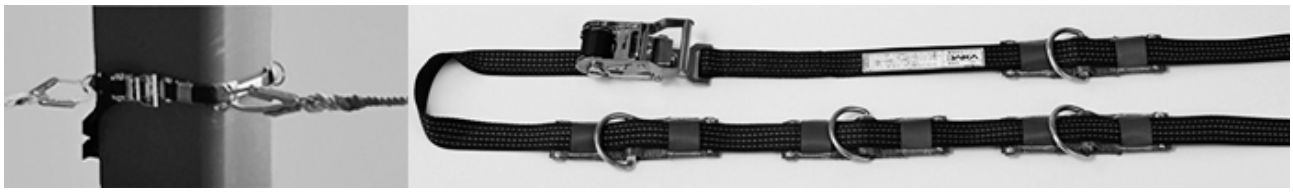

1.親綱取付用ピース不要。H鋼・ボックス柱・丸柱を問わず簡単に親綱を敷設できます。
2.幅35㎜に専用本体ベルトは、芯材に超高強力繊維を織り込み4トン以上の破断強度（新品時）を確保。
熱にもエッジ切れにも高い耐久性を有しています。
3.D環付きコーナーパッドとラチェット金具（緊張器）の裏側には、強力なマグネットが付いているので、ベルトを柱にセッティングして仮締めする作業が簡単に行えます。
※コーナーパッドは必ず柱の角に当ててください。
4.ベルト表面の赤いラインで表裏が見分けやすいのでねじれたままで取付・緊張してしまうミスを防げます。
5.周囲の長さが3.5mまでの柱に使える長尺のベルトです。製品重量は1.28kgと軽く、コンパクトで取り扱いも容易です。

仕様

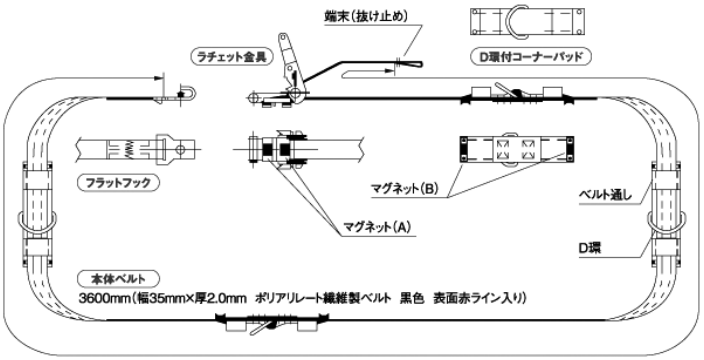

※周長1.2～3.5mまでの対象物に使用可

メッシュロード

※スラブコンクリート打設用通路

スラブ鉄筋の結束線断裂を防止！作業者の往来も楽にでき、バイブレーターの棒も入ります。
また配筋状態が目視できる為スラブ配筋上の作業がラクラク！
配筋上スリップ止め効果もアリ！

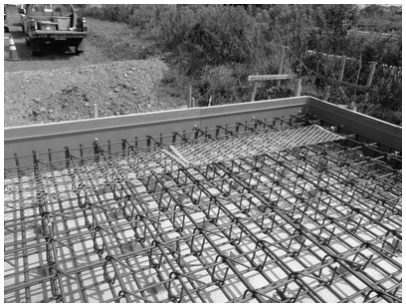

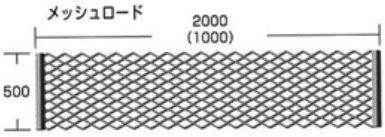

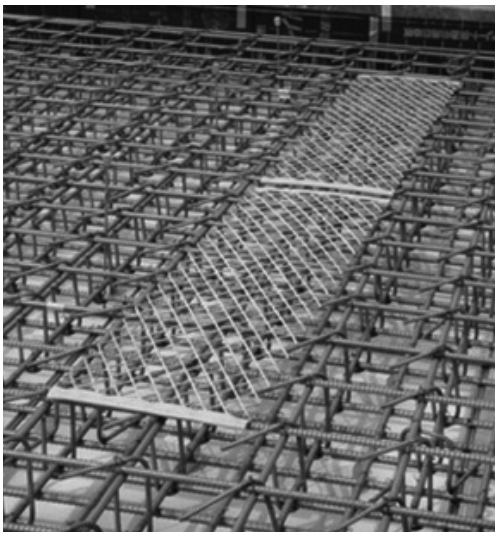

ワイヤロープ緊張器 –ワイヤロックS–

ワイヤロックSは、被覆ワイヤロープを親綱として使用することができる緊張器付き親綱です。

仕様

・使用最大スパン：10m
・緊張器の質量：2.5kg（被覆ワイヤ親綱及びシャックルを除く）
・緊張器部駆動軸入力トルク：5.5kN･cm以下
・被覆ワイヤロープ直径：φ9mm×11mm
JIS　6×24、PCV被覆厚1mm
・シャックル：JIS形　SC-16　溶融亜鉛メッキ
・シンブル：JIS　A14

特徴

1.被覆ワイヤロープの長さが調整できます。
2.ラチェットレンチ対応で、取り扱いが容易です。
3.張力の調整ができます。
4.親綱としての着脱が容易で、盛り替えがスムーズにできます。
5.緊張器は、被覆ワイヤロープの被覆を傷付けず、また、ワイヤロープに癖が付かず再使用できます。
6.ワイヤロープの被覆樹脂が半透明なので、ワイヤロープの状態が確認できます。

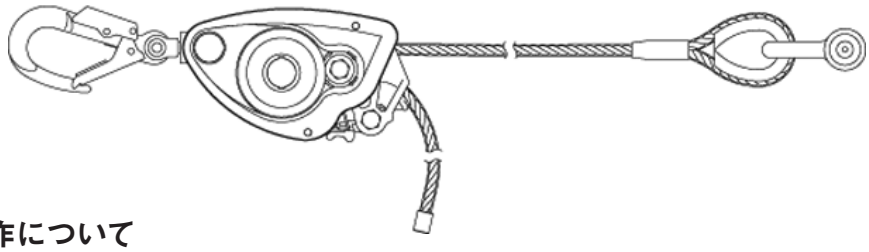

■緊張器の操作について

取付け

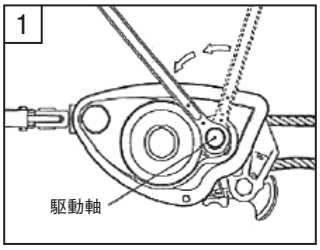

ロック解除ピースが外れていることを確認して、駆動軸を反時計回りに止まるまで回します。（この状態でシーブが全開します。ただし、回らない時は、シーブが全開になっています。）

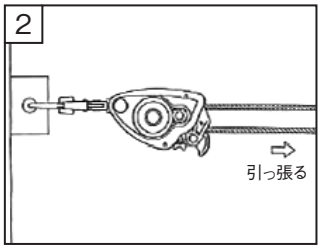

被覆ワイヤロープを手で引っ張り、ある程度緊張させます。

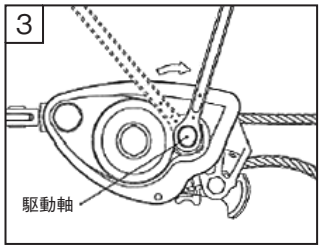

駆動軸を矢印方向（時計回り）に回して、被覆ワイヤロープがたるまないように締め込みます。（締め付けトルクは5.5kN･cm以下にして下さい。）

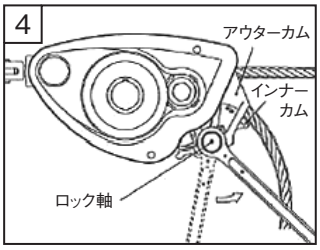

ロック軸を反時計回りの方向に回し、インナーカムをアウターカムに収めて、　被覆ワイヤロープをロックします。これで、ワイヤロープの設置が完了です。

取り外し

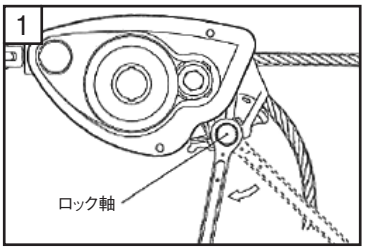

ロック軸を時計回り方向に回し、インナーカムのロックを解除します。

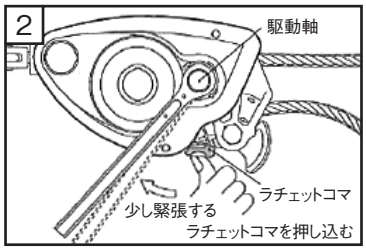

駆動軸を時計回り方向に力を加えて少し緊張させながらラチェットコマを押し込んで、ロック解除ピースを保持用溝にはめ込みます。

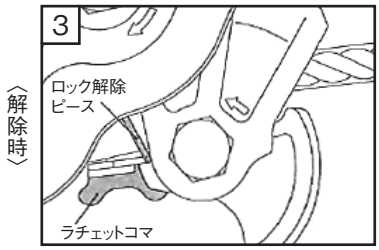

被覆ワイヤロープが急激に逆転しないよう、力を緩めながら緊張を解除します。
⚠ 急激に力を緩めると、工具等が回転して怪我をする恐れがあります。

・鉄骨ピースを被覆ワイヤで緊張し、親綱や手すり材として使用します。
・親綱支柱への使用はしないでください。
・1スパンは10m以内とし、1人で使用して下さい。
・スパッタの火が付かないように養生して下さい。

主要部材

フェンスバリケード

サイズ　W1800㎜×H1200㎜、W1800㎜×H1800㎜
重量　9kg、13kg

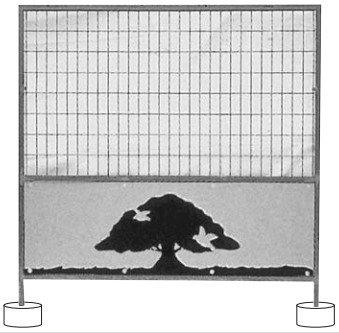

目隠しシート

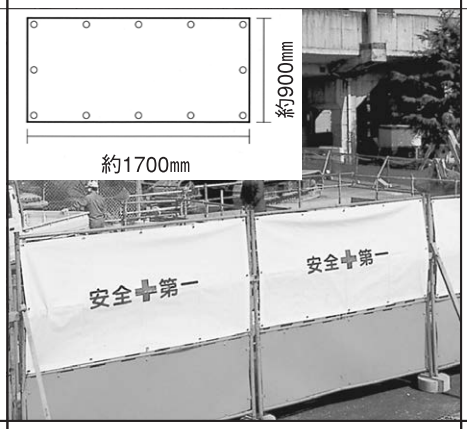

単管バリケード

重量　4kg

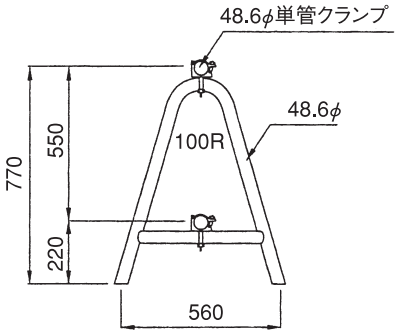

軽　量　板

L（㎜）	重量（kg）
1000	3.8
1500	5.5
2000	7.2
3000	10.6
4000	14.0

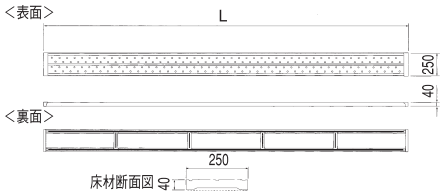

アルミ板

L（㎜）	重量（kg）
2000	4.2
3000	6.4
4000	8.4

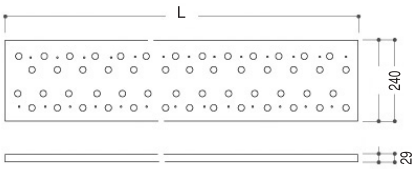

杉　　板

L（㎜）	重量（kg）
1000	3.0
2000	6.0
3000	9.0
4000	12.0

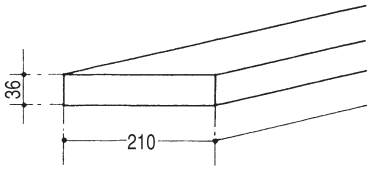

ダイカネット(再リース)

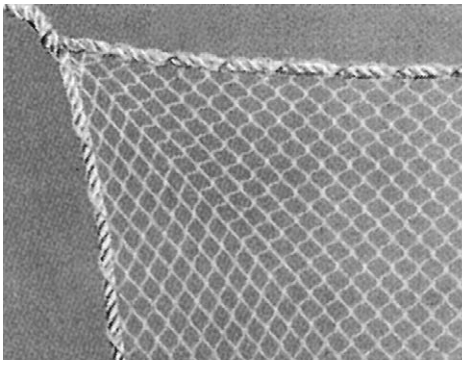

サイズ（m）	重量（kg）
0.5×　6.0	1.1
1.0×　6.0	2.2
3.0×　6.0	6.7
5.0×　5.0	9.3
5.0×10.0	18.5
6.0×　6.0	13.3
7.0×　7.0	18.1
8.0×　8.0	23.7

安全ネット

サイズ（m）	重量（kg）
5.0×　5.0	5.8
5.0×10.0	11.5
6.0×　6.0	8.3
8.0×　8.0	14.7

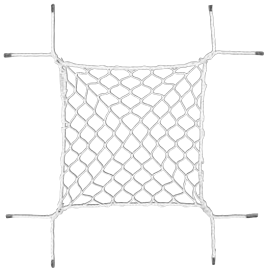

メッシュシート グレー（1類）

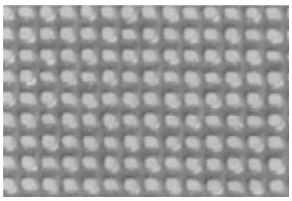

サイズ（m）	
0.3×　5.1	1.2×　5.1
0.6×　5.1	1.5×　5.1
0.9×　5.1	1.82×　5.1

ネットハンガー

重量　0.8kg

シートクランプ

重量　0.4kg

主要部材

防音シート（インチ・メーターサイズ兼用）

特　長

1. 厚さ1.0mmのシートですが、柔軟で高密度のため、一般の工事用シートに比べ、優れた防音性を有します。
2. 高強力ポリエステル基布に特別設計のPVC樹脂をコーティング加工していますので、強度に優れ繰り返し使用できます。
3. シート一枚の重量が10kgと軽量で、取扱いが簡単です。
4. オーバーラップ用の大型フラップにより、密閉性が高く、中の音が逃げにくい構造です。
5. 特殊防炎配合を施していますので自己消失性があり、消防法に定める基準に合格しています。

■シート規格寸法 (1.8×3.4[インチ・メーターサイズ兼用])

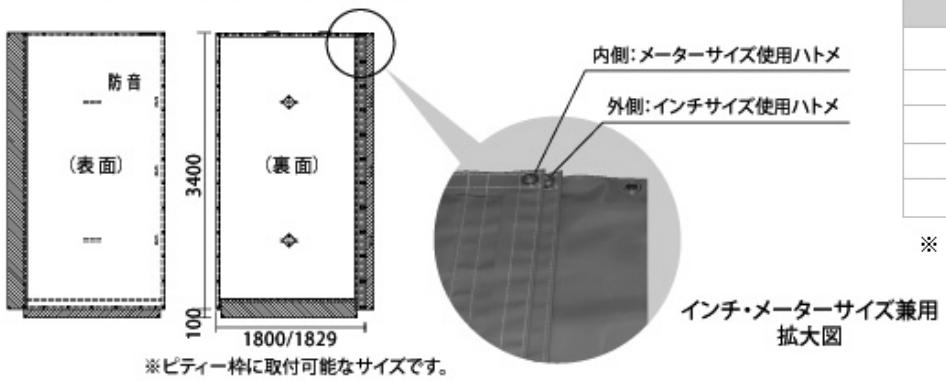

※ピティー枠に取付可能なサイズです。

防音シート
1.8 × 3.4※
1.5 × 3.4
1.2 × 3.4
0.9 × 3.4
0.6 × 3.4

※ インチ・メーター兼用

縄梯子

はずれ止め付きの小カギが特徴です!

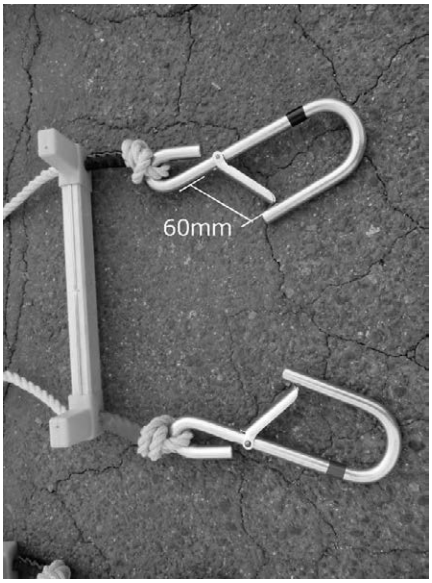

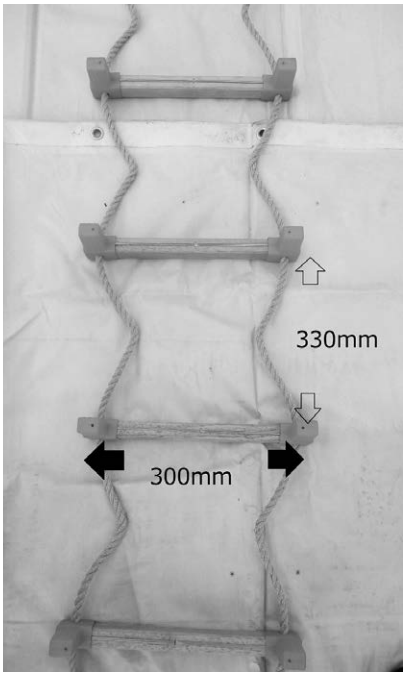

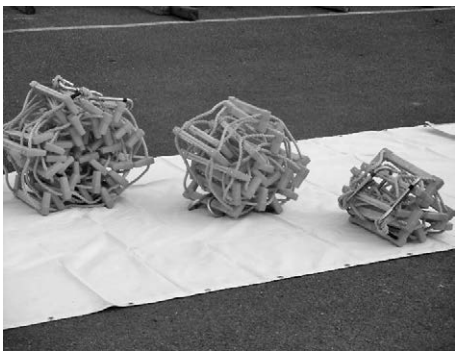

左から　15m　　10m　　5m

L(m)	重量(kg)
5	7
10	12.3
15	17.5

主要部材

脚　立

	H（mm）	重量（kg）
3尺	870	6.2
4尺	1140	9.0
6尺	1750	13.0

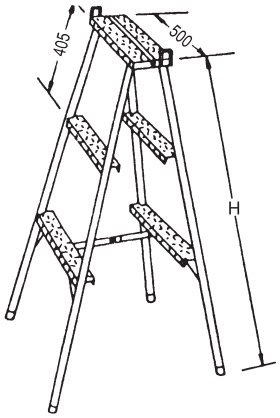

アルミ脚立

	H（mm）	重量（kg）
6尺	1820	12.6
7尺	2120	14.5
8尺	2420	16.5
9尺	2720	18.6

階段はしご

H（mm）	重量（kg）
4.65	18.7

マキシムステップ(アルミ合金製作業台)

許容荷重1.47kN

■ CSFR1620

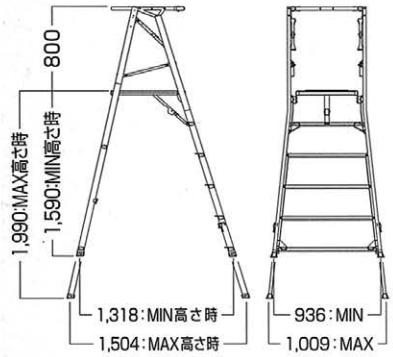

■ 仕様

品番	天板有効寸法（mm）		ピッチ（mm）
	W	D	
CSFR1620	604	500	50

収納寸法（mm）			ブレス（本）	質量（kg）
W	D	H		
2,828	976	130	1	19.6

アルミ梯子

L（m）	重量（kg）
2	4.0
3	6.0
4	8.0
5	10.0

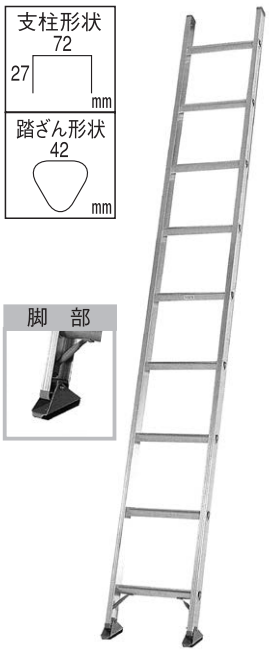

アルミ二連梯子

L（m）	縮長（m）	重量（kg）
7	4.1	16.6
8	4.7	18.7
10	5.7	23.5

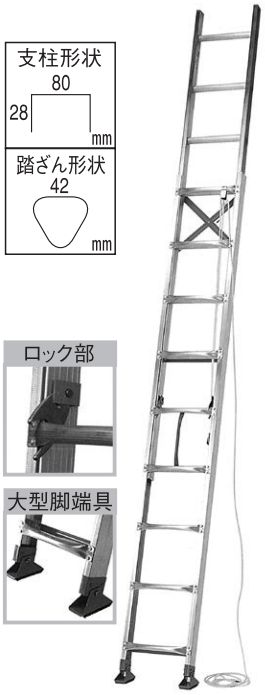

モンキータラップ

重量　9.5kg

マルチステージ

重量　47kg　　許容荷重　225kg

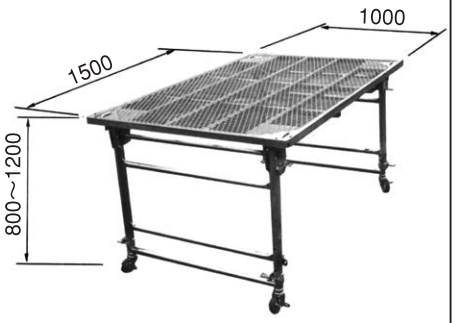

※作業状況に応じて組み合わせができます。

アルミ合金製梯子ホルダー

ラダーブラケット

仮設工業認定商品
HSZC324

●鉄骨柱（コラム柱専用）に仮設昇降用梯子の取り付け金具。
●ベルトの長さを変えることにより大型コラム柱にも対応可能！
●主要梯子メーカー対応可能。巾410までOK!
●鉄骨柱への取り付けは、ベルトの締め付け方式なので柱を傷つけることなく、脱着が短時間で可能！
●鉄骨柱の溶接作業が不要！

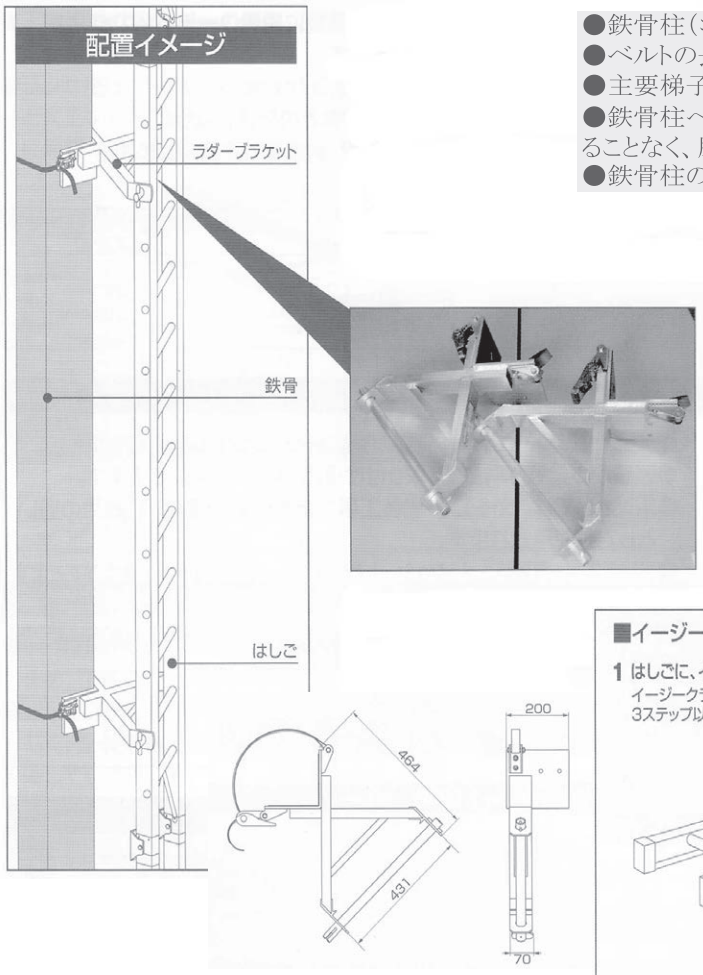

■ 各部名称

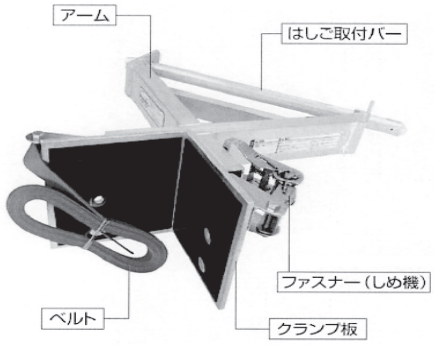

■イージークライマーの使い方

1 はしごに、イージークライマーを設置します。
イージークライマーは、はしごの端部から3ステップ以内に取付けます。

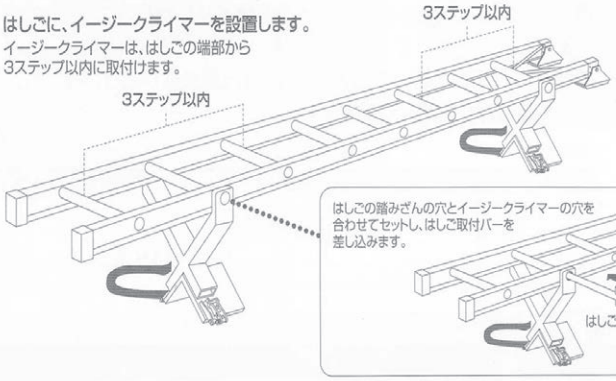

2 鉄骨柱に設置します。
鉄骨柱の角部に乗せ、ベルトがねじれたり、もつれたりしないように巻き付けます。

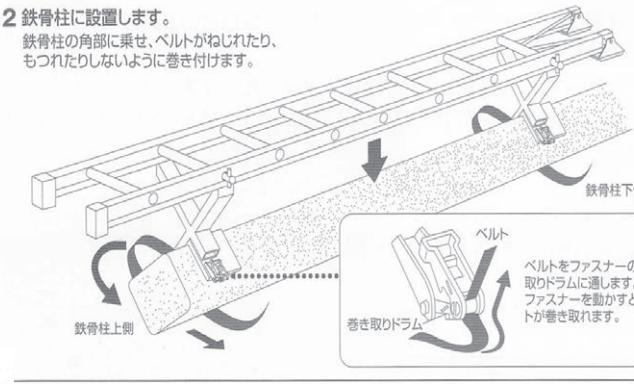

★指定鉄骨柱★
設置できる鉄骨柱は、一辺が300～650mmのコラム・H・Ⅰ型の鉄骨柱です。指定以外の鉄骨柱に設置しないでください。

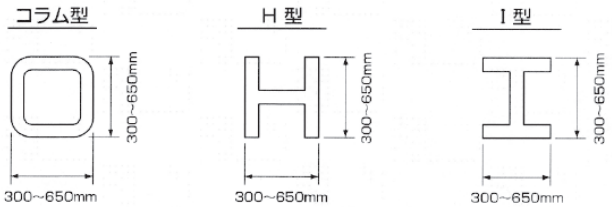

主要部材

マイティベース（アルミ合金製可搬式作業台）

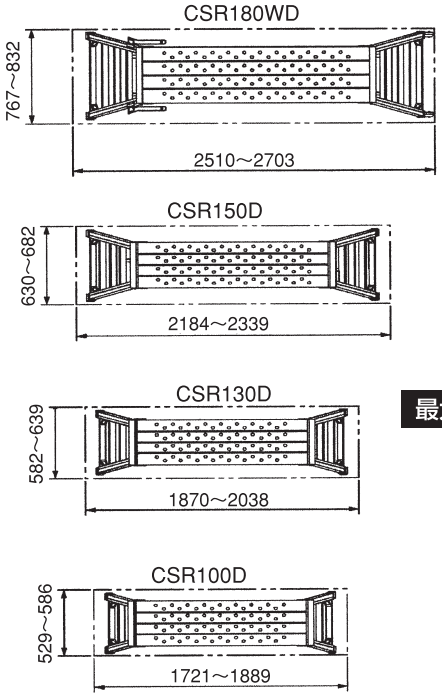

品　番	CSR180WD			CSR150D			CSR130D			CSR100D		
天板有効寸法（㎜）	W	D		W	D		W	D		W	D	
	1680	500		1488	400		1300	400		1300	400	
作業高さ（㎜）	1417～1777			1204～1493			925～1238			646～959		
調節幅（㎜）	25			25			25			25		
設置面積（㎜）	W	D		W	D		W	D		W	D	
最大	2703	832		2339	682		2038	639		1889	586	
最小	2510	767		2184	630		1870	582		1721	529	
収納寸法（㎜）	W	D	H	W	D	H	W	D	H	W	D	H
	1775	767	165	1559	630	160	1395	582	160	1395	529	122
許容荷重（kN）	1.5			1.5			1.5			1.5		
質　量（kg）	24.4			16.1			13.2			11.5		

最大作業高さ比較

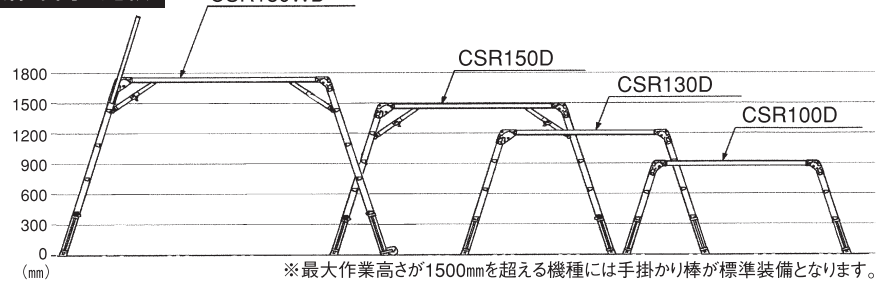

※最大作業高さが1500㎜を超える機種には手掛かり棒が標準装備となります。

○収納式手掛かり棒

昇降時に便利&安全な手掛り棒付。
持ち運び時は、本体側に収納できます。
（CSR180WD）

○徹底した軽量化と高い剛性

支柱の基本は口パイプ構造。
軽量と剛性の両立が図られています。

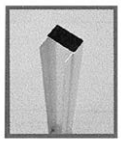

○堅牢設計

踏桟は端部と支柱を密着させ補強部材を施す堅固な設計。

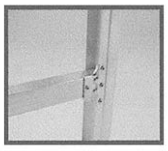

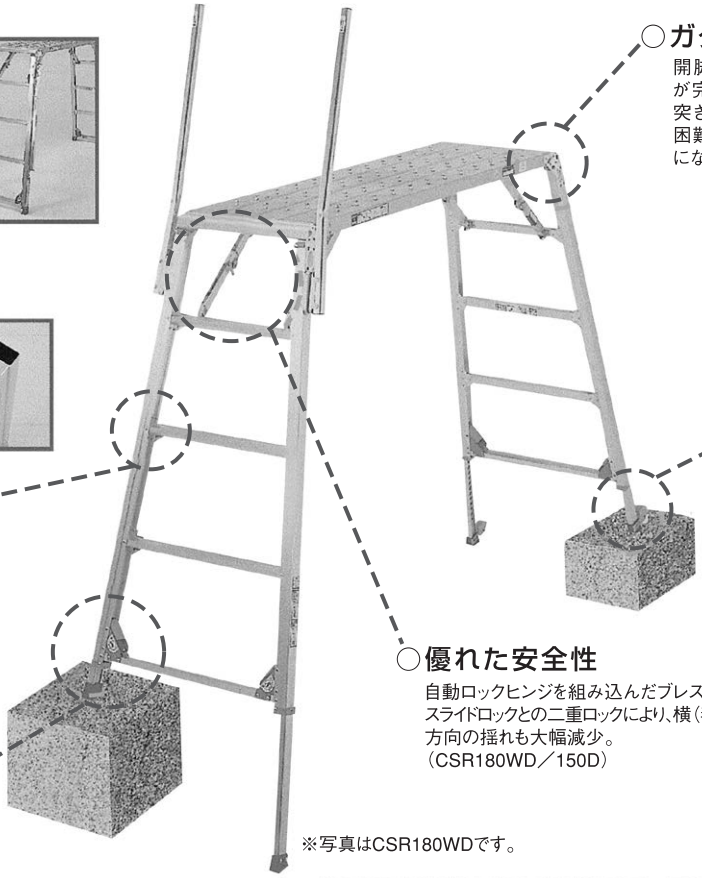

※写真はCSR180WDです。

○ガタツキを大幅に解消

開脚状態で回転金具と固定金具が完全接触。
突き出しピン方式だけでは解消が困難な金具部分のガタツキが大幅になくなりました。

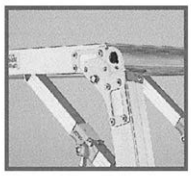

○専用車輪付
（オプション装備）

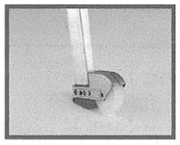

○優れた安全性

自動ロックヒンジを組み込んだブレスと、スライドロックとの二重ロックにより、横（妻）方向の揺れも大幅減少。
（CSR180WD／150D）

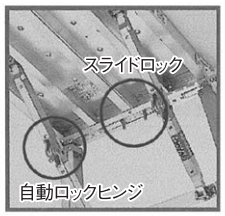

○各脚伸縮と二重安全の防塵カバー付貫通ロック方式でメンテも簡単

各伸縮脚は、25㎜ピッチで調節可能。凹凸のある場所でも天板を傾けずに作業できます。
ロック操作部は安全カバーを採用。蓋が閉じられることでロック確認が行え、操作部への異物の侵入も防ぎます。
確実に固定できる貫通ロック方式とにより、コンクリート等の付着時のメンテも簡単に行えます。

主要部材

勇馬

仮設工業会認定商品

安全性 Safety

「楽駝」のコンセプトを継承する
（安全性の継承）

安全性が高い可搬式作業台として評価を頂いております「楽駝」のコンセプト「安全性」は勇馬にも受け継がれています。

- **業界最大級のステップ巾**（踏さん）
  ステップ巾（踏さん）は業界最大級の60㎜。
- **72.5°の階段角度**
  昇降者の踏み外し防止を目的に階段枠の角度を「楽駝」と同じ72.5°としました。
- **バーリング数の増量＋大口径化**
  天板上のバーリング数を約倍増し350穴へ増量。
  天板のデザインも「楽駝」ゆずりの大口径バーリング（12㎜）と350穴を採用することで、滑り止めの効果の向上とケレン等の付着物残滅対策を施しました。安全性と経済性を兼ねたデザインです。

揺れ・ガタつき・性能劣化を抑止する

経年により発生するガタつきや揺れ、素材変化を抑え、購入時の性能を維持できる期間を長くするための取り組みを行いました。

- **伸縮脚と支柱デザイン**
  伸縮脚と支柱の縦方向接触面積を増やし、縦方向のガタつきや揺れを抑えました。
- **合体型ブラケット**
  ガセットプレートを支柱まで巻き込むデザインに変更した踏さんと支柱を2×2箇所で固定した合体型ブラケットは、セミチューブラリベットとの組合せで階段枠の剛性を高め、ひねりやガタつき、横揺れを抑止しています。
- **折たたみ金具のプッシュ**
  ストッパーピンの固定を面接触化させることで、ガタつきや揺れ防止と繰り返しによる穴あれを抑えます。

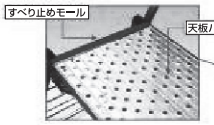

滑り止めモール付き天板と大口径バーリングデザイン

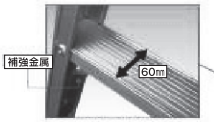

60mm幅広踏さん（全段）
補強金具付踏さん（上部）

勇馬の階段枠角度と一般的な可搬式作業台階段枠角度

photo／ESK-18
オプションのセーフティガード2本装着

作業性 Work

スライド式手がかり棒

「勇馬」の手がかり棒は新発想のスライド式なので、ステップ（踏さん）に乗らずとも接地面から予めセットが可能。（ESK-14・18に4本標準装備）

狭い場所でもセット可能

回転運動ではないためセットの際、設置面積以上を必要としません。狭い場所でのセットアップ時に有効です。

注意事項ポップの装着

安全にお使い頂けます様、ご使用時の注意事項や日常点検のポイントをポップにして本体に標準装着しております。

型式	垂直高(mm)	天板部(㎜)		設置スペース(㎜)		質量(kg)	手がかり棒	キャスター	注意事項ポップ
		天板巾	天板長さ	W	D				
ESK-7	505～693	500	1,545	653～702	2,001～2,119	13.5	-	φ50片側2個標準	1枚標準
ESK-11S	724～1,084		765	709～802	1,359～1,586	11.9	-	-	
ESK-11			1,545		2,139～2,366	16.2	-	φ50片側2個標準	
ESK-14	1,057～1,417			795～883	2,349～2,576	21.4	4本標準		
ESK-18	1,390～1,750			881～973	2,559～2,786	23.3	4本標準		

＊ESK-7・ESK-11Sは他社借り入れになります。

コンステージ

軽量・コンパクトで移動・設置がスムーズ!
スピーディな組立・収納により、作業の迅速化を実現!!

品名	型式	天板寸法		天板高さ	伸縮脚調節幅	収納寸法			質量	許容荷量
		幅	長さ			幅	長さ	高さ		
		㎜	㎜	㎜	㎜	㎜	㎜	㎜	kg	kN(kgf)
コンステージ	MKT-870	1,000	1,860	675～868	96.5	1,000	466	1,367	55	1.96(200)
	MKT-1750	1,106	1,785	1,140～1,750	44	1,106	526	1,740	65	

機能性

○アルミ製の移動式室内足場なので設置や高さ調整が一人で容易にできます。
○段調整は44mmピッチ(15段)で、必要な高さに幅広く対応します。

安全性

○安心して作業を行って頂くために二重ロック機構を採用。
○天板部は滑りにくいバーリング加工。
○組立・収納時に安全な開閉を行うためのガスダンパー付。

拡張性

○連結ブリッジを装着することで広い作業床面を実現!
○補助手摺を組み合わせればさらに安全な作業が行えます。

折畳式で収納がコンパクト!
エレベーターへの搭載が可能

■オプション

補助手摺

はしご

伸縮式

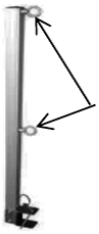
ポール

昇降時は、昇降はしごの両サイドにセットし手掛り棒としてご使用ください。リングを使ってロープ等で作業床を囲うことにより、簡易的な端部感知にもなります。

《例》

本体×1
補助手摺×5
はしご×1
ポール×2

伸縮性

1人でも容易な高さ調整

移動可能

軽量設計で移動も簡単

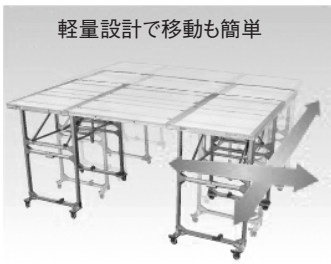

最大使用質量　200kg

ラクラクタラップ

NETIS登録商品

法面での安全な昇降を確保　　**NETIS登録商品　KT-010099-V**
設置、連結も簡単。現場の施工時間を大幅に短縮

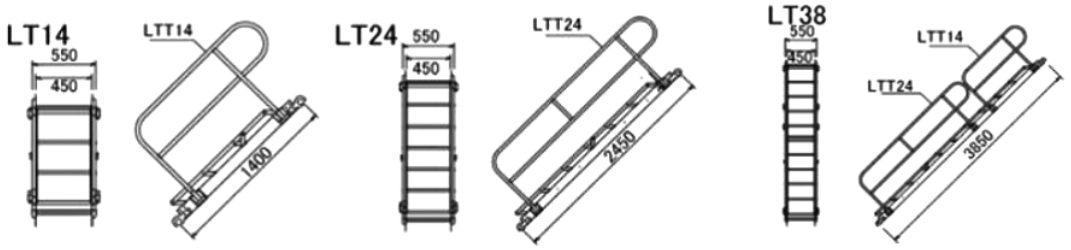

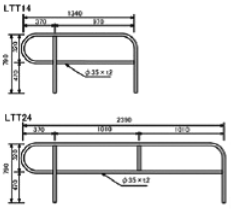

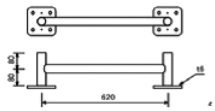

●つかみ金具はロック、解除がスムーズに行える安全設計です。
●仕上は亜鉛メッキを採用しています。
●対応パイプ径は42.7φ～48.6φです。

角度決めはワンタッチ
タラップ1枚動かすだけで20°～70°
角度調整OK

型式	フレーム幅	全長	ステップ	本体重量	手摺両面	総重量
LTA-14A	450㎜	1400㎜	4段	14kg	5kg	19kg
LTA-24A	450㎜	2450㎜	7段	21kg	7kg	28kg
LTA-38A	450㎜	3850㎜	11段	35kg	12kg	47kg
LTA-14M	600㎜	1400㎜	4段	16kg	5kg	21kg
LTA-24M	600㎜	2450㎜	7段	24kg	7kg	31kg

ベース金具LTBA6（Aタイプ用）	幅 620
ベース金具LTBA7（Mタイプ用）	幅 750

労働安全衛生規則改正

全角度対応!!

手摺・中さん高さ
A寸法 350mm～500mm
B寸法 850mm以上

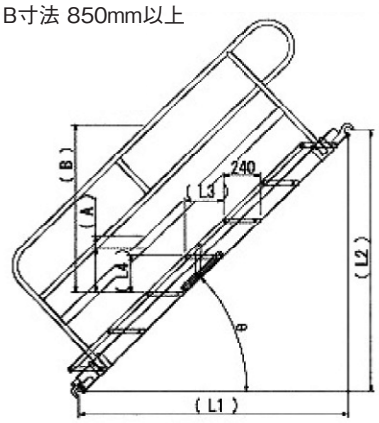

角度寸法表（㎜）								
0度	LT-14		LT-24		LT-38		各種共通	
	L1	L2	L1	L2	L1	L2	L3	L4
15度	1,352	362	2,367	634	3,719	996	338	91
26度	1,258	614	2,202	1,074	3,460	1,688	315	153
33度	1,174	762	2,055	1,334	3,229	2,097	294	191
39度	1,088	881	1,904	1,542	2,992	2,423	272	220
44度	1,007	973	1,762	1,702	2,769	2,674	252	243
49度	918	1,057	1,607	1,849	2,526	2,906	230	264
53度	843	1,118	1,474	1,957	2,317	3,075	211	280
58度	742	1,187	1,298	2,078	2,040	3,265	185	297
62度	657	1,236	1,150	2,163	1,807	3,399	164	309
66度	569	1,279	997	2,238	1,566	3,517	142	320
70度	479	1,316	838	2,302	1,317	3,618	120	329

主要部材表

トラックライム ーREG型ー

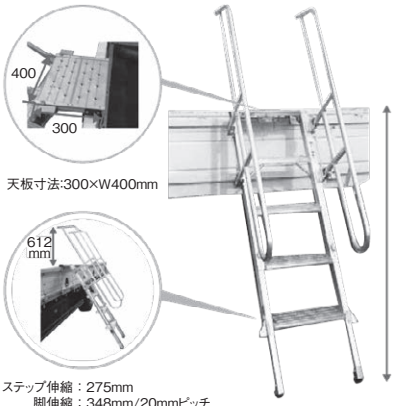

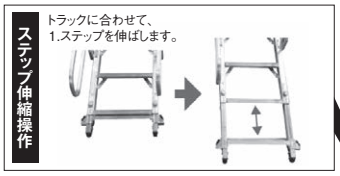

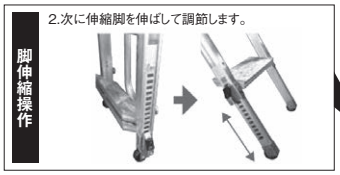

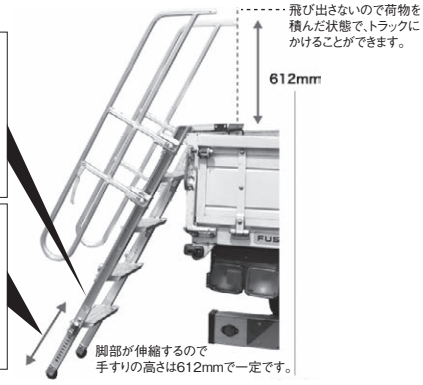

天板はロックピン構造で設置・収納がワンタッチ

手すりの操作はワイヤーで折畳がワンタッチ

安全性の向上

事故原因となる昇降時に、天板で体の向きが変えられるため、安心して作業が行えます。荷物搭載時の回避場所にもなります。

折りたたみ式簡易棚 タナー

布板は別注です。

スジカイは別注です。

棚数	4段
寸法	L1920㎜×H1785㎜×W500㎜
積載荷重	200kg
使用布板	鋼製布板L1829㎜×W500㎜
自重	96kg（本体42kg）

昇降式移動足場「のび～る」3.6/4.3

仮設工業会認定商品

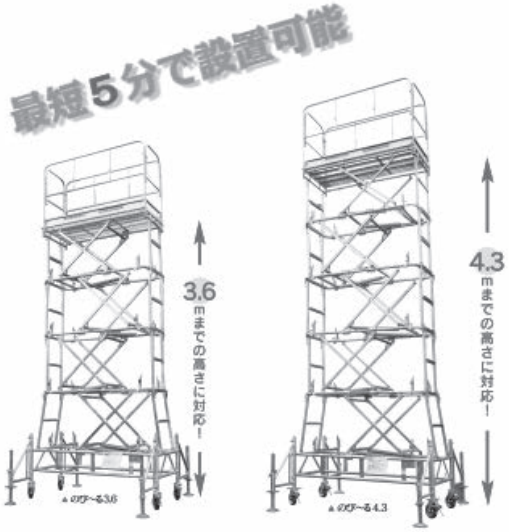

製品仕様

型式	のび～るTSE-3600S	のび～るTSE-4300S
作業床寸法	590×1,500mm （手摺高:900mm以上）	590×1,500mm （手摺高:900mm以上）
作業床高さ N5段階調節（3.6） N6段階調節（4.3）	最高地上高3,600mmrnn 4段目 3,055mmrnn 3段目 2,470mmrnn 2段目 1,885mmrnn 最低地上高 1,335mmrn	最高地上高4,345mmrnn 5段目 3,800mmrnn 4段目 3,215mmrnn 3段目 2,630mmrnn 2段目 2,035mmrnn 最低地上高 1,500mmrn
最大積載荷重	135kgf（作業者を含む）	135kgf（作業者を含む）
自重	約240kg（手摺・巾木材を含む）	約260kg（手摺・巾木材を含む）
昇降装置	手動式（バネバランス式）	手動式（バネバランス式）
表面処理	溶融亜鉛メッキ	溶融亜鉛メッキ
移動車輪	材質:ゴム 直径:φ150 （キャスター方式・ストッパー付）	材質:ゴム 直径:φ150 （キャスター方式・ストッパー付）

アルロックキャリー

仮設工業会認定商品

アルミ合金製で軽量です。

軽 量

床寸法　1200L×745W
（外形寸法　1230L×775W）

質量　28.0kg

キャスター仕様（H社製）
φ150　ナイロンホイルウレタン車

強 度

最大積載質量　1t（等分布）

各フレームの接合部を内径嵌合（カンゴウ）とし高圧着のブラインドリベットを採用しました。
四隅に美観性に優れた樹脂製のコーナーガードを標準装着し、衝突時の衝撃を軽減します。

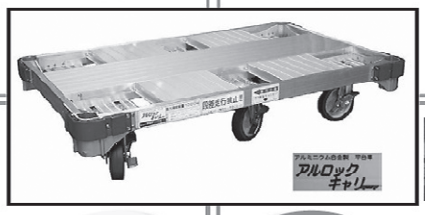

キャスター:
特殊鋼により強度・旋回能力がUPしたハイグレード仕様のキャスターを採用。
コーナーソケット:
四隅に設置
青色の樹脂製
φ48.6の単が差込み可能。

移 動

メンテ

床材はアルマイトクリア塗装付仕様としモルタルなどの付着によるケレン性向上を目的としており部分ごと交換が可能です。
キャスターはスパナ（M10用）1本で交換が可能です。
コーナーガードも交換可能です。

品名	外形寸法			質量	許容荷重
	幅	長さ	高さ		
アルロックキャリー	mm	mm	mm	kg	kN（kgf）
	775	1,230	250	25.6	9.80（1,000）

YS-800

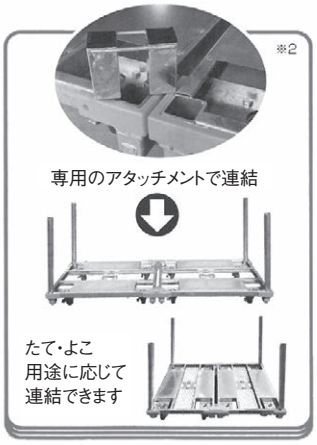

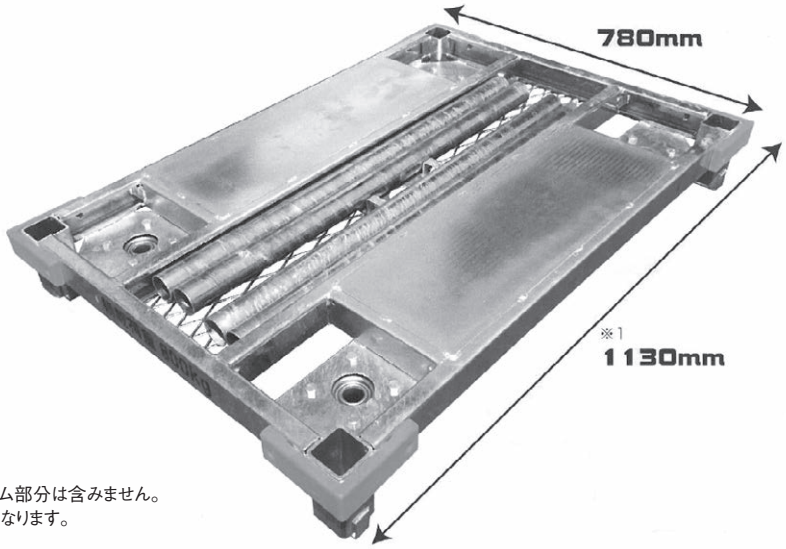

※1 本体枠のサイズになります。補助カバーゴム部分は含みません。
※2 専用アタッチメント・単管パイプは別売りになります。

YS-800 仕様	重量	29kg
	積載荷重	800kg
	本体寸法	780×1130×240
	本体材質	スチール製
	表面処理	溶融亜鉛メッキ
	キャスター	ウレタン車輪　ストッパー付き　径130
	コーナーカバー	樹脂製
	ボルト類	ドブメッキ・SUS
	中央取付け板	φ100車輪取付用

主要部材

キャスターゲート

［キャスターゲート設置図］ ※ハイキャスターゲートの場合、H寸法が1850㎜となります。

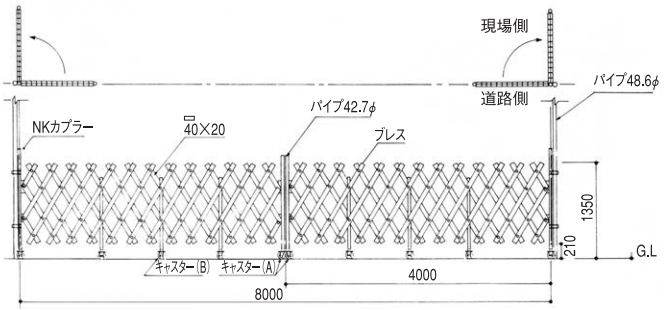

［キャスター詳細図］

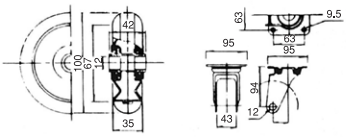

［キャスター（A）］

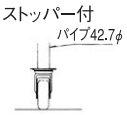

［キャスター（B）］

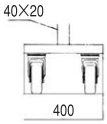

■キャスターゲート（H1350㎜）

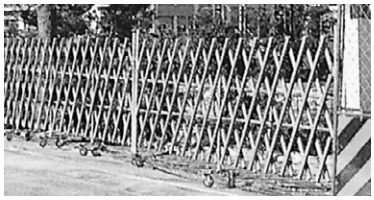

型式	開口サイズ
30型	3000㎜
40型	4000㎜
50型	5000㎜

※組み合わせにより
開口10mまで可能

■ハイキャスターゲート（H1850㎜）

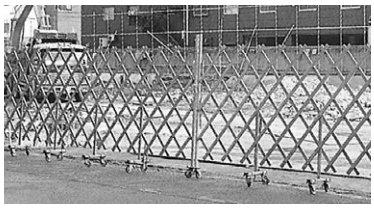

型式	開口サイズ
30型	3000㎜
40型	4000㎜
50型	5000㎜

※組み合わせにより
開口10mまで可能

クロスミニゲート

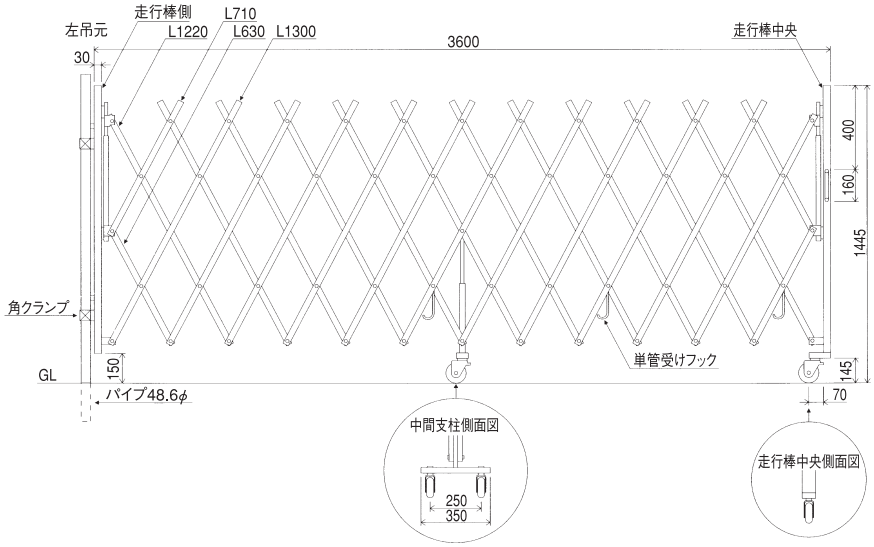

■クロスミニゲート（H1350㎜）

型式	開口サイズ
36型	3600㎜
45型	4500㎜
54型	5400㎜

※組み合わせにより
開口10.8mまで可能

キャスター	100φ
斜　　材	角P1.2 × 20 × 30

クロスゲート

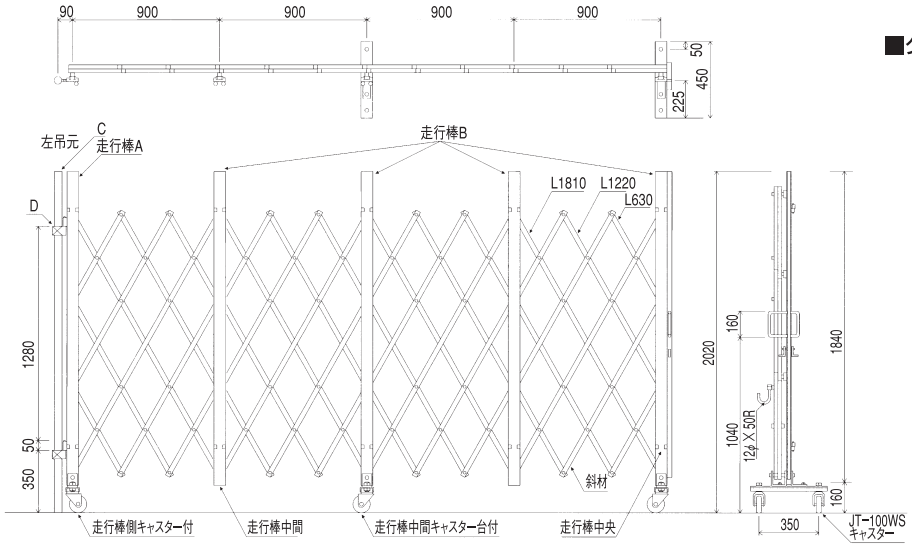

■クロスゲート（H2000㎜）

型式	開口サイズ
36型	3600㎜
45型	4500㎜
54型	5400㎜

※組み合わせにより
開口10.8mまで可能

主要部材

パネルゲート

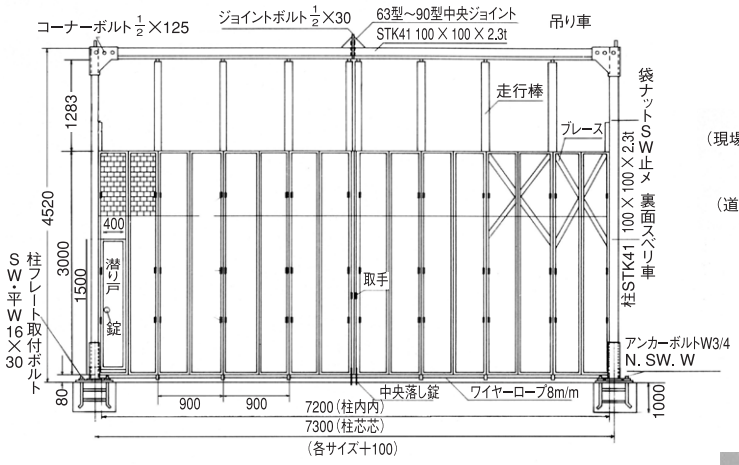

基礎工事が必要
ゲート用ワイヤー1本
〃　クリップ2個 } （販売品）
アンカーボルト4個1セット（販売品）
ベースプレート2個（リース品）

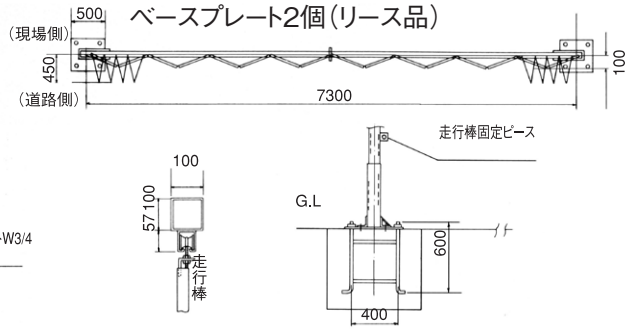

■機種・サイズ表

型　式	45型	54型
サイズ（m/m）	H4500 × W4500	H4500 × W5400
スパン数	5	6
形　状		
型　式	63型	72型
サイズ（m/m）	H4500 × W6300	H4500 × W7200
スパン数	7	8
形　状		

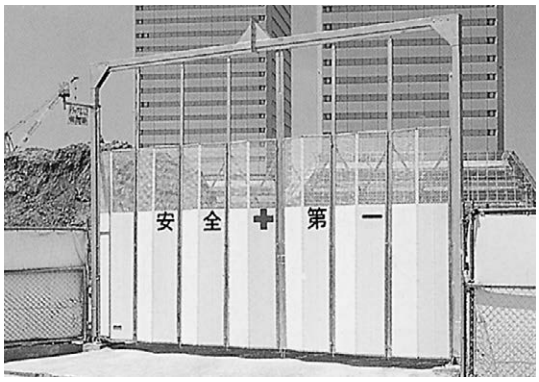

パネルキャスターゲート

［PCG 2mタイプ設置図］

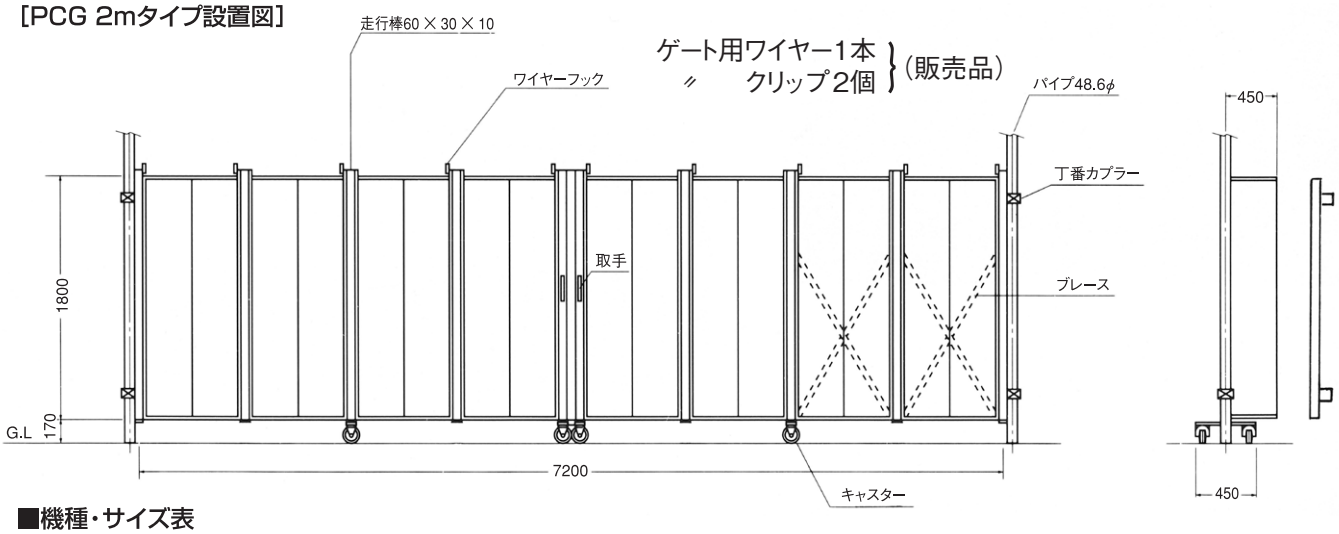

■機種・サイズ表

型　式	27型	36型	45型	54型
サイズ（m/m）	H2000 × W2700	H2000 × W3600	H2000 × W4500	H2000 × W5400
スパン数	3	4	5	6
形　状				
型　式	63型	72型	81型	90型
サイズ（m/m）	H2000 × W6300	H2000 × W7200	H2000 × W8100	H2000 × W9000
スパン数	7	8	9	10
形　状				

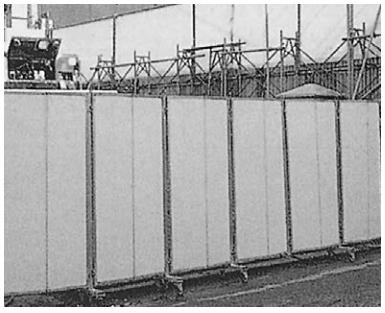

主要部材

万　能　板

■断面図

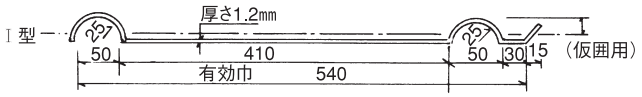

■標準仕様全体図

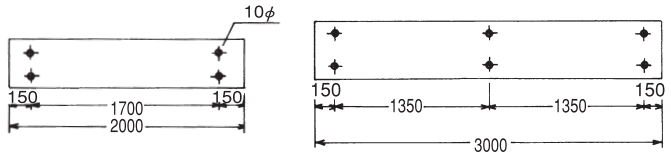

標準施工図（H2m）

【施工手順】
1. 捨てパイプ埋め込み。
2. 支柱パイプ及び布パイプ取付。
3. 控えパイプ、流しパイプ及びつなぎパイプ取付け。
4. 安全鋼板にフックボルトを取付け。
5. 安全鋼板を枠組の布パイプに掛ける。

■標準部材表（スパン10m当り）

	部材名称（仕様）	数量
①	安全鋼板（1.2 × 540 × 2000：4個穴）	18.52枚
②	フックボルト、ナット付（Ⅰ型、Ⅱ型）	75個
③	布パイプ（STK500　48.6φ × 2.4 × 5000）	4本
④	支柱パイプ（STK500　48.6φ × 2.4 × 2000）	5.6本
⑤	控えパイプ（STK500　48.6φ × 2.4 × 2000）	5.6本
⑥	捨てパイプ（STK500　48.6φ × 2.4 × 1500）	11.2本
⑦	つなぎパイプ（STK500　48.6φ × 2.4 × 1000）	5.6本
⑧	流しパイプ（STK500　48.6φ × 2.4 × 5000）	2本
⑨	単管ジョイント	6本
⑩	直交クランプ	28個
⑪	自在クランプ	23個

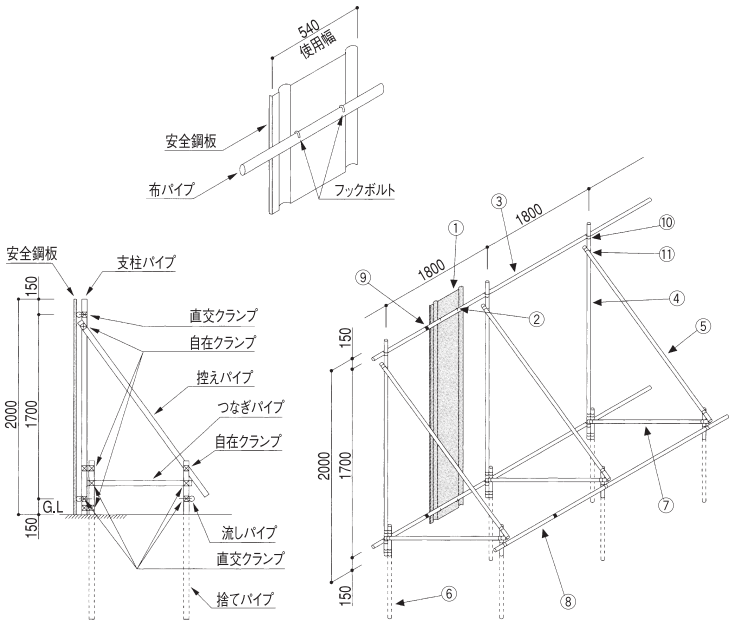

標準施工図（H3m）

【施工手順】
1. 捨てパイプ埋め込み。
2. 支柱パイプ及び布パイプ取付。
3. 控えパイプ、流しパイプ及びつなぎパイプ取付け。
4. 安全鋼板にフックボルトを取付け。
5. 安全鋼板を枠組の布パイプに掛ける。

■標準部材表（スパン10m当り）

	部材名称（仕様）	数量
①	安全鋼板（1.2 × 540 × 3000：6個穴）	18.52枚
②	フックボルト、ナット付（Ⅰ型、Ⅱ型）	112個
③	布パイプ（STK500　48.6φ × 2.4 × 5000）	6本
④	支柱パイプ（STK500　48.6φ × 2.4 × 3000）	5.6本
⑤	控えパイプ（STK500　48.6φ × 2.4 × 2500）	5.6本
⑥	捨てパイプ（STK500　48.6φ × 2.4 × 1500）	11.2本
⑦	つなぎパイプ（STK500　48.6φ × 2.4 × 1500）	5.6本
⑧	流しパイプ（STK500　48.6φ × 2.4 × 5000）	2本
⑨	単管ジョイント	8本
⑩	直交クランプ	34個
⑪	自在クランプ	23個

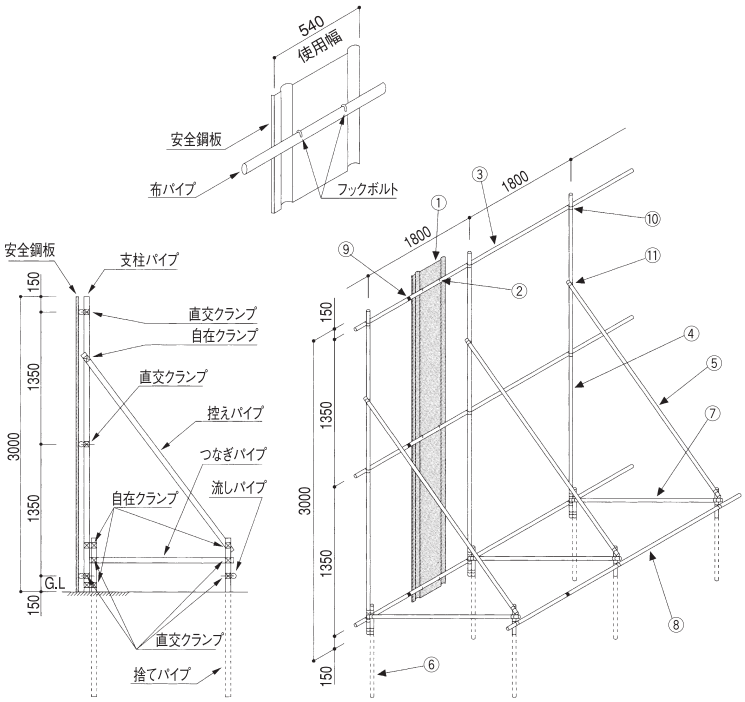

主要部材

万能板ドア

■製品仕様

H（mm）	重量（kg）
2000	60
3000	76

■A～A断面詳細図

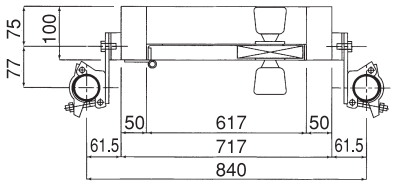

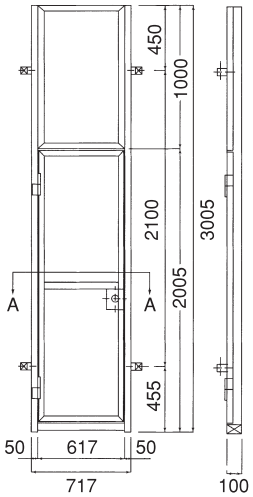

穴明万能板

H（mm）	重量（kg）
2000	9.6
3000	14.1

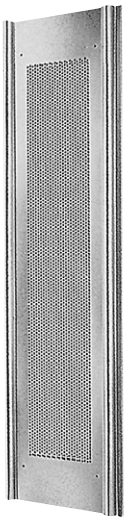

アドフラット

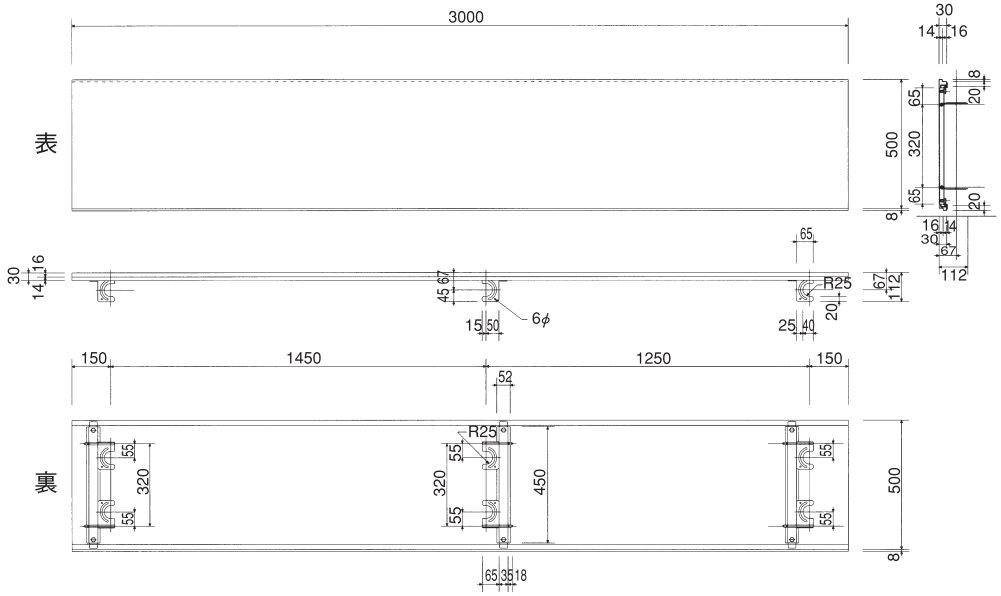

規格	寸法	巾 500mm × 長さ 3000mm	巾 500mm × 長さ 2000mm
	質量	17.9kg（金具なし）	11.96kg（金具なし）
	断面積	7.51cm²	
	原板	溶融亜鉛メッキ鋼板　厚さ 1.2mm	
	塗膜構成	〔表〕　上塗／ポリエステル樹脂、下塗／エポキシ樹脂	
		〔裏〕　サービスコート／ポリエステル樹脂	
	取付け金具	ワンタッチフック　1kg × 3個	ワンタッチフック　1kg × 2個
		Jフック　95g × 6個	Jフック　95g × 4個

ヘルメットハンガー:HHD

単管パイプに設置して、
どこでも整理整頓。

＊現場事務所や仮囲い際など現場内のあらゆる場所に設置出来ます。

製品仕様

品　名	ヘルメットハンガー
型　式	HHD
質　量	0.75kg
仕上げ	溶融亜鉛メッキ

ガードレール山留鋼

5m

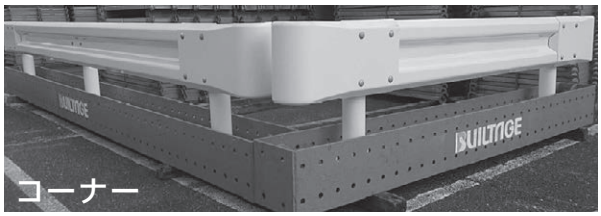

コーナー

3m

- 歩行者の安全設備
- 舗装工事・建築・土木工事の安全設備
- 工事区画として使用
- 設置簡単
- ベースを山留鋼材のため、連結できます。
- 転倒防止材も別途ご用意できます。
- 商品は、レンタルとなります。
- 3mと5mの商品を用意しています。

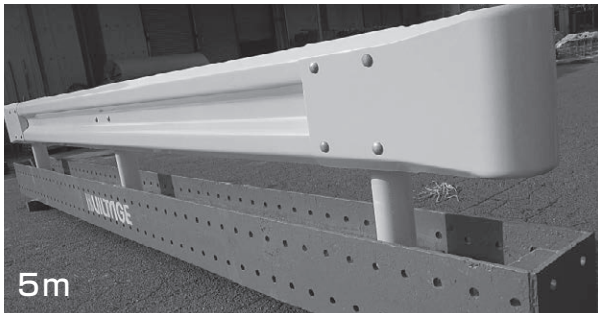

5m

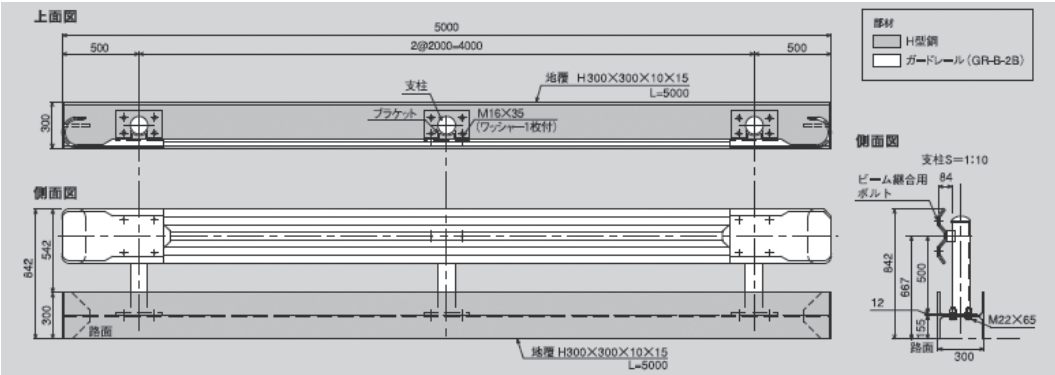

品名・規格	規格	長さ(mm)	員数	質量(kg)	1基数	質量(kg)
主材	H300×300×10×15(30HA)	5,000	1	500.00	1	500.00
主ビーム	GR-B-2B	4,330	1	45.50	1	45.50
参袖ビーム	GR-B-2B	660	1	6.56	2	13.12
支柱	φ114.3×4.5	600	1	7.60	3	22.80
ベースプレート	PL12×200×300		1	5.65	3	16.95
ブラケット	4.5×70×300		1	0.93	3	2.79
ブラケット取付ボルト	BN M20×145		1	0.53	3	1.59
ビーム取付ボルト	BN M16×35		1	0.12	14	1.68
支柱取付ボルト	BN M22×65		1	0.35	12	4.20
合計						609.00

ノッチタンク・水槽

西日本屈指の品揃え!

※**大型水槽**〈連結可能〉

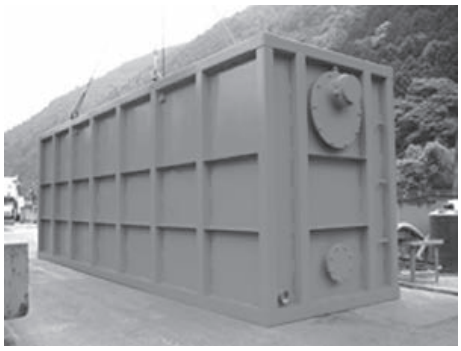

※**角型水槽**〈用途多種〉

水槽サイズ表

2㎥	1.2m×1.5m×1.2m	325kg	20㎥	1.7m×6.5m×2.2m	3800kg
4.5㎥	1.6m×2.2m×1.6m	581kg	24㎥	2.0m×6.8m×2.2m	4300kg
6.5㎥	1.9m×2.5m×1.6m	705kg	30㎥	2.3m×7.1m×2.2m	4500kg
10㎥	1.9m×4.1m×1.5m	1200kg			

※**ノッチタンク**〈工事排水にワンクッション〉

ノッチタンクサイズ表

1.5㎥	0.9m×1.8m×0.9m	325kg
3.5㎥	1.2m×2.4m×1.2m	570kg
5.4㎥	1.5m×2.4m×1.5m	655kg
10㎥	1.5m×4m×1.5m	1600kg

主要部材

防　音　壁

道路環境との調和と一体化により、心安らぐ空間を創り出す

高速道路、一般道路、鉄道関連、及び工場周辺の騒音防止に使用される統一型タイプの金属製遮音板です。

- ●ルーバー状の開口があり吸音材としてポリエステル繊維成形吸音材を使用していますので、騒音を効果的に吸音します。
- ●各部材は耐候性・耐久性に優れています。
- ●風荷重3.0KN/㎡にも耐えられる十分な強度で設計されています。
- ●軽量なユニットパネル式なので施工も簡単です。
- ●高耐侯性溶融メッキ鋼板使用においては耐候性・耐久性がさらに向上します。
- ●地球環境にやさしい、リサイクル部材を使用しています。（ポリエステル吸音材）
- ●防汚塗装（防汚I種）を施すことで、汚れを低減することが可能です。

製品　金属製遮音板　標準型式

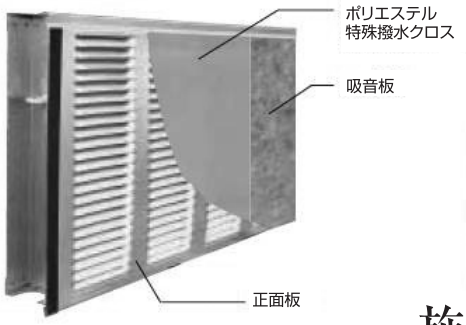

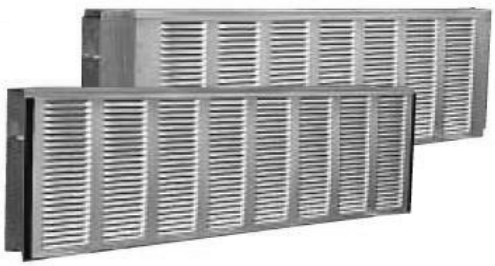

製品図面

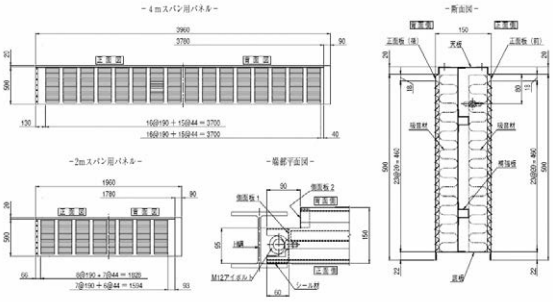

施工要領（遮音板）

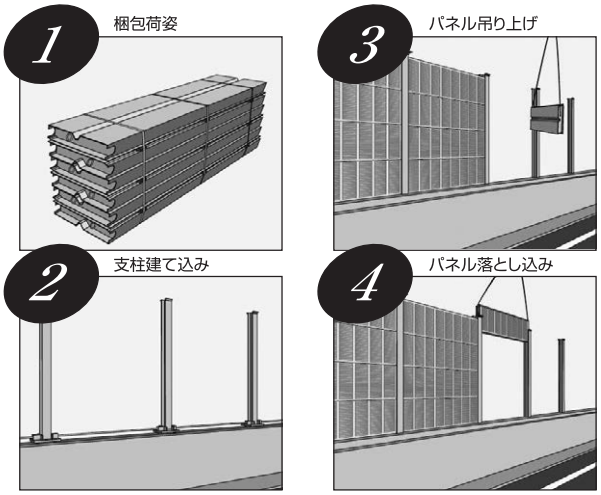

主要部材

軌条設備 セントルレール　台車レール

セントルレール50㎏×5m　（シートパイル3型付）

当社ではセントルレールを作成するにあたり、シートパイル3型に50㎏Nレールをセットしました。
その結果、ペーシ、モールが破損事故が極端に減りました。

セントルレールセット図

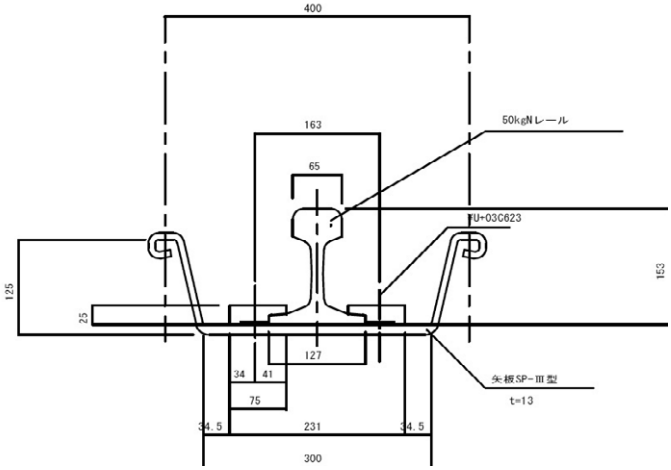

シート台車レール30㎏×5m(チャンネル付)

シート台車レールには9×90×250のチャンネルに30㎏レールをセットしました。
同様にペーシ、モールが破損事故が極端に減りました。

現場出庫写真

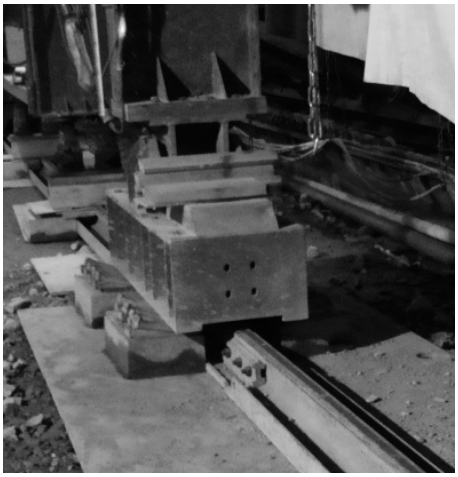

シート台車セット図

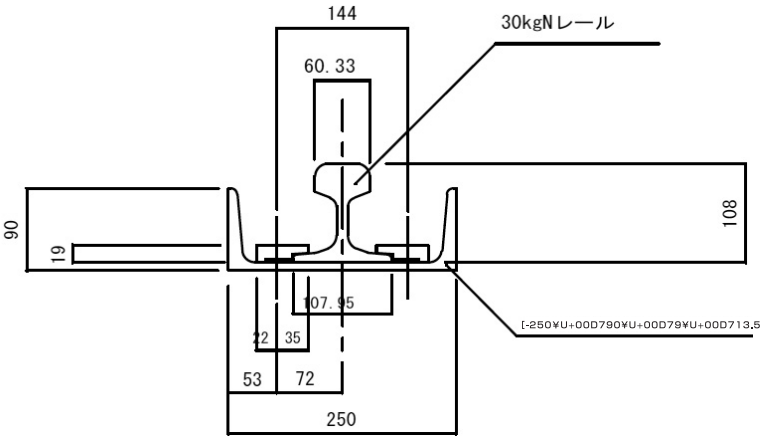

BUILTAGE
ビルテージ株式会社

山口営業所・山口ヤード
〒742-0332
山口県岩国市玖珂町6192-1
TEL（0827）82-3370　FAX（0827）82-3485

広島営業所・広島ヤード
〒731-5151
広島県広島市佐伯区五日市町上河内1001-4
TEL（082）926-2377　FAX（082）926-2378